Koncoročná **akcia**

2026 | Platná od 1. októbra 2026 do 31. decembra 2026

Mitutoyo

PRECISION IS IN OUR DNA

Kultúra presnosti.
KAIZEN ako mentalita.

Viac informácií:

4 dôvody, prečo dáva Mitutoyo našim zákazníkom veľkú výhodu.

PRECISION
IS IN OUR **DNA**

Pozrite sa, čo je nové v Mitutoyo:

Strana 5

CERTIFIED wireless Metrology Partner Mitutoyo

Strana 11

Vyššie uvedené ceny sú spoločnosťou Mitutoyo navrhované maloobchodné ceny bez DPH. Na výrobky v akcii nie je možné poskytnúť ďalšie zľavy.

	V skratke	Popis
U-WAVE	Systém bezdrôtového prenosu dát	U-WAVE je patentovaný systém bezdrôtového prenosu dát spoločnosti Mitutoyo, ktorý je lepší ako Bluetooth, pokiaľ ide o spoľahlivosť aj dosah. Je založený na signáloch IEEE802.15.4 v pásme 2,4 GHz.
	Štandardný bezdrôtový prenos dát	Bluetooth je bezdrôtový štandard prenosu dát, hudby, videí alebo obrázkov na krátke vzdialenosti do približne 10 m.
U-WAVE fit	Vysielací systém pre U-WAVE a Bluetooth	Vysielače U-WAVE fit sú dostupné vo verzii U-Wave aj vo verzii Bluetooth.
DIGIMATIC	Štandard prenosu dát od spoločnosti Mitutoyo	Originálne rozhranie Digimatic od spoločnosti Mitutoyo umožňuje rýchly a spoľahlivý prenos nameraných údajov do externých systémov, ako sú počítače, tlačiareň a počítadlá Mitutoyo.
DIGIMATIC S1	Obojsmerný komunikačný systém pre meracie zariadenia	Vlastný obojsmerný sériový komunikačný protokol spoločnosti Mitutoyo umožňuje pripojenému počítaču vykonávať prenos meracích údajov, nastavovanie a ovládanie meracieho prístroja a zaznamenávanie informácií z konkrétneho meracieho prístroja.
MeasurLink An Integrated Solution for Quality Data Management	Štatistický softvérový systém	MeasurLink® je softvérový systém na správu nameraných údajov (SPC) založený na databázach (SQL Server).
IP XX	Stupeň úrovne ochrany pred vplyvom prostredia	Trieda ochrany proti vode a prachu podľa normy IEC 60529.
PROPRIETARY INSPECTION CERTIFICATE	Osvedčenie o inšpekcii	Obsahuje údaje z inšpekcie, aby zákazníci mohli zariadenia s dôverou používať. Spoločnosť Mitutoyo tiež kalibruje zakúpený merací prístroj za poplatok a vydáva kalibračný certifikát, ktorý potvrdzuje zhodu s príslušnou normou.
ABSOLUTE™	Lineárne kódovacie zariadenie ABSOLUTE	Elektronická meracia stupnica, ktorá poskytuje priame odčítanie absolútnej lineárnej polohy. Po zapnutí nie je potrebná žiadna inicializácia.
COOLANT PROOF™	Univerzálny názov pre dielenské meradlá Mitutoyo Digimatic Small Tools	Tieto dielenské meradlá sú odolné nielen voči prachu a vniknutiu vody (stupeň ochrany krytia IP65 alebo lepšie), ale aj voči opotrebovaniu materiálov v dôsledku kontaktu s rezným olejom, alebo chladiacimi kvapalinami pri bežnom používaní. Poznámka: Niektoré typy agresívneho rezného oleja alebo chladiacej kvapaliny môžu časom znehodnotiť tesniace materiály

Vopred kalibrované meradlá

Nová akcia

Obj.č.	Popis	Merací rozsah:	Digitálny krok	Výstup dát	Špeciálna funkcia	Katalógová cena €	Akciová cena €
500-161-30CALX	Digitálne posuvné meradlo ABS AOS	0-150 mm	0,01 mm	Áno	Plochý hĺbkomer	192,00 €	154,00 €
500-162-30CALX	Digitálne posuvné meradlo ABS AOS	0-200 mm	0,01 mm	Áno	Plochý hĺbkomer	264,00 €	214,00 €
500-181-30CALX	Digitálne posuvné meradlo ABS AOS	0-150 mm	0,01 mm	Žiadny	Plochý hĺbkomer	154,00 €	114,90 €
500-182-30CALX	Digitálne posuvné meradlo ABS AOS	0-200 mm	0,01 mm	Žiadny	Plochý hĺbkomer	237,00 €	184,00 €
500-184-30CALX	Digitálne posuvné meradlo AOS ABS	0-150 mm	0,01 mm	Žiadny	Okrúhly hĺbkomer	154,00 €	114,90 €
500-706-20CALX	Digitálne ABS posuvné meradlo odolné chladiacej kvapaline s triedou ochrany IP67	0-150 mm	0,01 mm	Žiadny	Plochý hĺbkomer	224,00 €	164,00 €
500-707-20CALX	Digitálne ABS posuvné meradlo odolné chladiacej kvapaline s triedou ochrany IP67	0-200 mm	0,01 mm	Žiadny	Plochý hĺbkomer	303,00 €	234,00 €
500-716-20CALX	Digitálne ABS posuvné meradlo odolné chladiacej kvapaline s triedou ochrany IP67	0-150 mm	0,01 mm	Áno	Plochý hĺbkomer	279,00 €	214,00 €
500-717-20CALX	Digitálne ABS posuvné meradlo odolné chladiacej kvapaline s triedou ochrany IP67	0-200 mm	0,01 mm	Áno	Plochý hĺbkomer	350,00 €	274,00 €

Obj.č.	Popis	Merací rozsah:	Digitálny krok	Výstup dát	Špeciálna funkcia	Katalógová cena €	Akciová cena €
293-230-30CALX	Digitálny mikrometer IP65	0-25 mm	0,001 mm	Áno		340,00 €	274,00 €
293-240-30CALX	Digitálny mikrometer IP65	0-25 mm	0,001 mm	Žiadny		267,00 €	214,00 €
293-821-30CALX	Cenovo výhodný digitálny mikrometer	0-25 mm	0,001 mm	Žiadny		211,00 €	174,00 €
293-140-40CALX	Digitálny mikrometer QuantuMike IP65	0-25 mm	0,001 mm	Áno	Obojsmerná komunikácia	407,00 €	324,00 €

Obj.č.	Popis	Merací rozsah:	Digitálny krok	Výstup dát	Špeciálna funkcia	Katalógová cena €	Akciová cena €
543-781B-10CALX	Digitálny odchýlkomer ID-S	12,7 mm	0,01 mm	Áno	Plochá zadná stena	208,00 €	174,00 €
543-700B-CALX	Digitálny odchýlkomer ID-C	12,7 mm	0,0005 mm	Áno	Plochý zadný kryt / Obojsmerná komunikácia	475,00 €	384,00 €

Vyššie uvedené ceny sú spoločnosťou Mitutoyo navrhované maloobchodné ceny bez DPH. Na výrobky v akcii nie je možné poskytnúť ďalšie zľavy.

Vopred kalibrované meradlá

Okamžitá pripravenosť

- Zariadenie sa dodáva s kalibračným certifikátom -> pripravené na použitie.
- Nie je potrebná žiadna ďalšia koordinácia ani čakanie.

Dodávka zo skladu

- Kalibrácia je súčasťou dodávky meradla.
- Zabraňuje samostatným objednávkam kalibrácie, ktoré by predĺžili čas dodania.

Okamžité dodržiavanie predpisov

- Zariadenie je od prvého dňa sledovateľné a pripravené na audit.
- Spĺňa požiadavky ISO / požiadavky na manažment kvality.

Znížené administratívne náklady

Nie je potrebné pre:

- Manipuláciu s prepravou.
- Plánovanie kalibrácie.
- Sledovanie objednávok -> zjednodušuje interné procesy.

543-700B-CALX

Zhoda s medzinárodným systémom kalibrácie a akreditácie

ilac-MRA

RvA CALIBRATION RvA K 086

ISO 17025
ACCREDITED LABORATORY

500-707-20CALX

Kalibračné laboratórium Mitutoyo Holandsko

- Akreditované holandskou akreditačnou spoločnosťou „RvA“ (Raad voor Accreditatie).
- RvA je členom ILAC (Medzinárodnej spolupráce pre akreditáciu laboratórií).
- Zhoda s normou ISO/IEC 17025:2017.
- Všeobecné požiadavky na spôsobilosť skúšobných a kalibračných laboratórií.
- Vďaka tomu je akreditačný systém RvA rovnocenný s DAkkS, COFRAC, UKAS a mnohými ďalšími medzinárodnými akreditačnými orgánmi.

Hľadáte produkt, ktorý by ste chceli v budúcnosti kalibrovať?
Vaša spätná väzba pomáha formovať náš kalibračný rozsah.

Digitálny mikrometer QuantuMike IP65

- Vreteno sa pohybuje štyrikrát rýchlejšie ako pri štandardnom mikrometri. Stúpanie vretena 2 mm/otáčku.
- Funkcia upozornenia na kalibráciu pomáha pri efektívnom riadení meracích prístrojov.
- Podporuje obojsmernú sériovú komunikáciu typu Digimatic S1.
- Nová špecifikácia presnosti sa odvoláva na normu EN ISO 3611:2023.

Obj.č.	Popis	Merací rozsah:	Digitálny krok	Presnosť	Výstup dát	USB kábel*	Katalógová cena €	Akciová cena €
293-141-40	Digitálny mikrometer QuantuMike IP65	25-50 mm	0,001 mm	Trieda 1	Áno	06AGQ001A	483,00 €	379,00 €
293-142-40	Digitálny mikrometer QuantuMike IP65	50 – 75 mm	0,001 mm	Trieda 1	Áno	06AGQ001A	573,00 €	449,00 €
293-143-40	Digitálny mikrometer QuantuMike IP65	75-100 mm	0,001 mm	Trieda 1	Áno	06AGQ001A	647,00 €	509,00 €

*USB káble nie sú súčasťou balenia a musia sa zakúpiť samostatne.

IP65 U-WAVE fit DIGIMATIC S1 COOLANT PROOF™ PROPRIETARY INSPECTION CERTIFICATE MeasurLink® ENABLED Data Management Software by Mitutoyo

Digitálny strmeňový mikrometer IP65

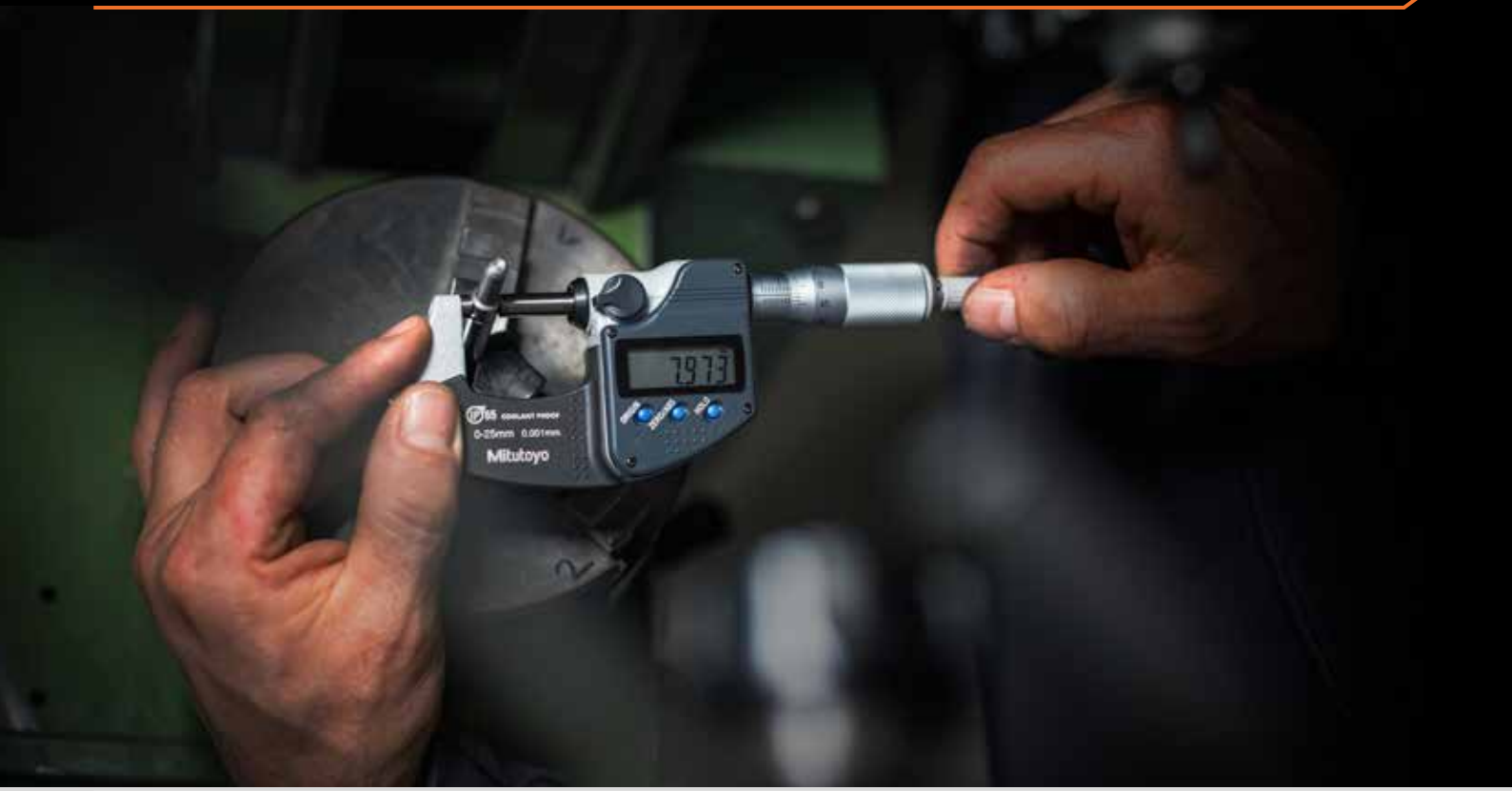

Vyššie uvedené ceny sú spoločnosťou Mitutoyo navrhované maloobchodné ceny bez DPH. Na výrobky v akcii nie je možné poskytnúť ďalšie zľavy.

- IP65 pre vynikajúcu odolnosť proti vode a prachu (okrem modelu 293-821-30).
- Konštrukcia odolná voči chladiacej kvapaline, vhodná pre obrábacie prostredia so striekajúcou chladiacou kvapalinou (okrem modelu 293-821-30).
- Nová špecifikácia presnosti sa odvoláva na normu EN ISO 3611:2023.

Obj.č.	Popis	Merací rozsah:	Digitálny krok	Presnosť	Výstup dát	Katalógová cena €	Akciová cena €
293-821-30	Cenovo výhodný digitálny mikrometer	0 – 25 mm	0,001 mm	Trieda 2	Žiadny	196,00 €	159,00 €
293-240-30	Digitálny mikrometer IP65	0 – 25 mm	0,001 mm	Trieda 1	Žiadny	252,00 €	199,00 €
293-241-30	Digitálny mikrometer IP65	25-50 mm	0,001 mm	Trieda 1	Žiadny	353,00 €	279,00 €
293-242-30	Digitálny mikrometer IP65	50 – 75 mm	0,001 mm	Trieda 1	Žiadny	425,00 €	339,00 €
293-243-30	Digitálny mikrometer IP65	75-100 mm	0,001 mm	Trieda 1	Žiadny	484,00 €	389,00 €

IP65 COOLANT PROOF™ PROPRIETARY INSPECTION CERTIFICATE

Vyššie uvedené ceny sú spoločnosťou Mitutoyo navrhované maloobchodné ceny bez DPH. Na výrobky v akcii nie je možné poskytnúť ďalšie zľavy.

Digitálny mikrometer Quickmike IP65

- S posuvom/otáčaním bubienka 10 mm, vreteno bez rotácie.
- Krytie IP65 pre vynikajúcu odolnosť proti vode a prachu.
- Konštrukcia odolná voči chladiacej kvapaline vhodná pre obrábacie prostredia so striekajúcou chladiacou kvapalinou.
- Nová špecifikácia presnosti sa odvoláva na normu EN ISO 3611:2023.

Obj.č.	Popis	Merací rozsah:	Digitálny krok	Presnosť	Výstup dát	USB kábel*	Katalógová cena €	Akciová cena €
293-666-20	Digitálny absolútny mikrometer Quickmike	0 – 30 mm	0,001 mm	Trieda 2	Áno	06AFM380B	605,00 €	**479,00 €**

*USB káble nie sú súčasťou balenia a musia sa zakúpiť samostatne.

ABSOLUTE™ IP65 U-WAVE DIGIMATIC COOLANT PROOF™ MeasurLink® ENABLED Data Management Software by Mitutoyo

Digitálny mikrometer s vysokou presnosťou

Nová špecifikácia presnosti sa odvoláva na normu EN ISO 3611:2023

- Mimoriadne presný mikrometer (trieda 0) s digitálnym krokom 0,0001 mm.
- Mimoriadne pevný rám a vysoko výkonný mechanizmus s konštantnou silou 7 – 9 N.

Obj.č.	Popis	Merací rozsah:	Digitálny krok	Presnosť	Výstup dát	USB kábel*	Katalógová cena €	Akciová cena €
293-100-20	Digitálny mikrometer s vysokou presnosťou	0 – 25 mm	0,0001 mm	± 0,5 µm (trieda 0)	Áno	06AFM380B	2 067,00 €	**1 649,00 €**

*USB káble nie sú súčasťou balenia a musia sa zakúpiť samostatne.

U-WAVE DIGIMATIC ABSOLUTE™ MeasurLink® ENABLED Data Management Software by Mitutoyo

Vyššie uvedené ceny sú spoločnosťou Mitutoyo navrhované maloobchodné ceny bez DPH. Na výrobky v akcii nie je možné poskytnúť ďalšie zľavy.

Analógový strmeňový mikrometer

193-101

103-137

Okrem 193-101, 103-913-50 (>50 mm) a 103-915-10

Obj.č.	Popis	Poznámka	Merací rozsah:	Veľkosť dielika na stupnici	Presnosť	Katalógová cena €	Akciová cena €
193-101	Strmeňový mikrometer s počítadlom	S mechanickým číslicovým počítadlom	0 – 25 mm	0,01 mm	Trieda 2	171,00 €	139,00 €
103-137	Analógový strmeňový mikrometer	Ekonomický dizajn	0 – 25 mm	0,01 mm	Trieda 2	62,00 €	49,90 €
103-138	Analógový strmeňový mikrometer	Ekonomický dizajn	25-50 mm	0,01 mm	Trieda 2	88,00 €	69,90 €
103-139-10	Analógový strmeňový mikrometer	Ekonomický dizajn	50 – 75 mm	0,01 mm	Trieda 1	115,00 €	91,90 €
103-140-10	Analógový strmeňový mikrometer	Ekonomický dizajn	75-100 mm	0,01 mm	Trieda 2	123,00 €	98,90 €
102-301	Analógový strmeňový mikrometer	Konštrukcia s tepelno-izolačným krytom	0 – 25 mm	0,01 mm	Trieda 2	77,00 €	61,90 €
102-302	Analógový strmeňový mikrometer	Konštrukcia s tepelno-izolačným krytom	25-50 mm	0,01 mm	Trieda 2	101,00 €	80,90 €

Obj.č.	Popis	Merací rozsah:	Veľkosť dielika na stupnici	Katalógová cena €	Akciová cena €
103-913-50	Sada strmeňových mikrometrov Economy Design (6 ks)	0 – 150 mm	0,01 mm	624,00 €	499,00 €
103-915-10	Sada strmeňových mikrometrov Economy Design (6 ks)	150 - 300 mm	0,01 mm	1 566,00 €	1 249,00 €

Príslušenstvo

156-101-10

- Meranie bez použitia rúk – premení ručné mikrometre a meradlá na pohodlné stolové meracie stanice.
- Všestranná kompatibilita – vhodný pre širokú škálu meradiel s rámami kompatibilnými so svorkami.
- Stabilná opora meradla – zabezpečuje pevné a bezpečné umiestnenie pre vyššiu konzistentnosť merania a jednoduchšie používanie.

Obj.č.	Popis	Katalógová cena €	Akciová cena €
156-101-10	Stojan na mikrometer, nastaviteľný uhol, pre mikrometre s rozsahom 0–100 mm	73,00 €	58,90 €
156-105-10	Stojan pre mikrometer, 45° uhlový typ pre mikrometer s rozsahom 0 – 50 mm	60,00 €	47,90 €

Mikrometrické hlavice

- Môže sa používať v aplikáciách, ako sú presné podávacie zariadenia a priečne posúvacie stoly na laserových prístrojoch a manipulátoroch, ako aj na bežné úlohy na meracích prípravkoch.
- Najvyššia kvalita zaručuje presné aplikácie a dlhú životnosť.
- Malý štandardný dizajn.
- S 9,5 mm upínaním.
- Plochý alebo guľový koniec vretena.

148-104-10

148-801-10

Obj.č.	Popis	Merací rozsah:	Veľkosť dielika na stupnici	Katalógová cena €	Akciová cena €
148-104-10	Mikrometrická hlava, malý štandardný typ s plochým koncom vretena	0 – 13 mm	0,01 mm	65,00 €	51,90 €
148-801-10	Mikrometrická hlava, malý štandardný typ s guľovým koncom vretena	0 – 13 mm	0,01 mm	66,00 €	52,90 €

Mikrometrický hĺbkomer

- Prevedenie bez vymeniteľných nástavcov (128-101).
- Prevedenie s vymeniteľnými nástavcami D=4 mm (329-251-30).

128-101

329-251-30

Obj.č.	Popis	Merací rozsah:	Dielik stupnice / Digitálny krok	Výstup dát	Špeciálna funkcia	USB kábel*	Katalógová cena €	Akciová cena €
128-101	Mikrometrický hĺbkomer	0 – 25 mm	0,01 mm	Žiadny	1 vložka		181,00 €	139,00 €
329-251-30	Digitálny hĺbkomer	0 – 300 mm	0,001 mm	Áno	S 12 vymeniteľnými nástavcami	06AFM380B	1 235,00 €	989,00 €

*USB káble nie sú súčasťou balenia a musia sa zakúpiť samostatne.

MeasurLink® ENABLED
Data Management Software by Mitutoyo

DIGIMATIC

U-WAVE fit

Vyššie uvedené ceny sú spoločnosťou Mitutoyo navrhované maloobchodné ceny bez DPH. Na výrobky v akcii nie je možné poskytnúť ďalšie zľavy.

Bezdrôtová metrológia

Nová akcia

Bezdrôtová metrológia, prepojená presnosť

Posuňte svoje meracie procesy na novú úroveň s bezdrôtovými metrologickými riešeniami od spoločnosti Mitutoyo. Kombináciou spoľahlivých meracích prístrojov s bezdrôtovou technológiou U-WAVE môžete rýchlo a presne zaznamenávať údaje, minimalizovať manuálne zadávanie údajov, zlepšiť sledovateľnosť a zefektívniť digitálne pracovné postupy vo vašej prevádzke. Či už meriate pomocou posuvných meradiel, mikrometrov, indikátorov alebo iných kompatibilných prístrojov, bezdrôtové pripojenie vám pomáha pracovať efektívnejšie a zároveň podporuje vašu cestu k inteligentnejšej výrobe.

Prečo ísť na bezdrôtové pripojenie?

- Eliminujte manuálny prepis údajov.
- Zlepšite sledovateľnosť meraní a integritu dát.
- Zvýšte produktivitu a efektívnosť procesov.
- Pripojte namerané údaje priamo k svojim digitálnym systémom.
- Vybudujte prepojenejšie výrobné prostredie pripravené na budúcnosť.

Objavte mimoriadnu akciu na bezdrôtovú metrológiu:

Nájdite svojho miestneho certifikovaného partnera pre bezdrôtovú metrológiu

Oververte si lokálnu dostupnosť u našich vybraných certifikovaných partnerov pre bezdrôtovú metrológiu:

CERTIFIED wireless Metrology Partner
Mitutoyo

Digitálne ABS posuvné meradlo odolné chladiacej kvapaline s triedou ochrany IP67

- Krytie IP67 pre vynikajúcu odolnosť proti vode a prachu.
- Konštrukcia odolná voči chladiacej kvapaline vhodná pre obrábacie prostredia so striekajúcou chladiacou kvapalinou.
- ABSOLÚTNA stupnica nevyžaduje po zapnutí nastavenie východiskového bodu a nemá žiadne obmedzenie rýchlosti odozvy.
- Produkty s výstupom dát je možné integrovať do štatistického riadenia procesov, aby sa predišlo manuálnemu zadávaniu údajov.

Obj.č.	Popis	Merací rozsah:	Digitálny krok	Výstup dát	Špeciálna funkcia	Katalógová cena €	Akciová cena €
500-706-20	Digitálne ABS posuvné meradlo odolné chladiacej kvapaline s triedou ochrany IP67	0 – 150 mm	0,01 mm	Žiadny	Plochý hĺbkomer	209,00 €	149,00 €
500-709-20	Digitálne ABS posuvné meradlo odolné chladiacej kvapaline s triedou ochrany IP67	0 – 150 mm	0,01 mm	Žiadny	Okrúhly hĺbkomer	210,00 €	169,00 €
500-707-20	Digitálne ABS posuvné meradlo odolné chladiacej kvapaline s triedou ochrany IP67	0 – 200 mm	0,01 mm	Žiadny	Plochý hĺbkomer	288,00 €	219,00 €
500-708-20	Digitálne ABS posuvné meradlo odolné chladiacej kvapaline s triedou ochrany IP67	0 – 300 mm	0,01 mm	Žiadny	Plochý hĺbkomer	414,00 €	319,00 €

Obj.č.	Popis	Merací rozsah:	Digitálny krok	Výstup dát	Špeciálna funkcia	USB kábel*	Katalógová cena €	Akciová cena €
500-716-20	Digitálne ABS posuvné meradlo odolné chladiacej kvapaline s triedou ochrany IP67	0 – 150 mm	0,01 mm	Áno	Plochý hĺbkomer	06AFM380A	264,00 €	199,00 €
500-717-20	Digitálne ABS posuvné meradlo odolné chladiacej kvapaline s triedou ochrany IP67	0 – 200 mm	0,01 mm	Áno	Plochý hĺbkomer	06AFM380A	335,00 €	259,00 €
500-718-20	Digitálne ABS posuvné meradlo odolné chladiacej kvapaline s triedou ochrany IP67	0 – 300 mm	0,01 mm	Áno	Plochý hĺbkomer	06AFM380A	440,00 €	349,00 €

*USB káble nie sú súčasťou balenia a musia sa zakúpiť samostatne.

ABSOLUTE™ U-WAVE fit DIGIMATIC COOLANT PROOF™ IP67 PROPRIETARY INSPECTION CERTIFICATE MeasurLink® ENABLED Data Management Software by Mitutoyo

Digitálne ABS posuvné meradlo, štandardný typ

- Digitálny displej dokáže znížiť ľudskú chybu tým, že zabraňuje nesprávnemu odčítaniu výsledkov merania.
- Produkty s výstupom dát je možné integrovať do štatistického riadenia procesov, aby sa predišlo manuálnemu zadávaniu údajov.
- ABSOLÚTNA stupnica nevyžaduje po zapnutí nastavenie východiskového bodu a nemá žiadne obmedzenie rýchlosti odozvy.
- Štandardné digitálne posuvné meradlo.

Obj.č.	Popis	Merací rozsah:	Digitálny krok	Výstup dát	Špeciálna funkcia	Katalógová cena €	Akciová cena €
500-181-30	Digitálne posuvné meradlo ABS AOS	0 – 150 mm	0,01 mm	Žiadny	Plochý hĺbkomer	139,00 €	99,90 €
500-184-30	Digitálne posuvné meradlo ABS AOS	0 – 150 mm	0,01 mm	Žiadny	Okrúhly hĺbkomer	139,00 €	99,90 €
500-182-30	Digitálne posuvné meradlo ABS AOS	0 – 200 mm	0,01 mm	Žiadny	Plochý hĺbkomer	222,00 €	169,00 €

Obj.č.	Popis	Merací rozsah:	Digitálny krok	Výstup dát	Špeciálna funkcia	USB kábel*	Katalógová cena €	Akciová cena €
500-161-30	Digitálne posuvné meradlo ABS AOS	0 – 150 mm	0,01 mm	Áno	Plochý hĺbkomer	06AFM380C	177,00 €	139,00 €
500-162-30	Digitálne posuvné meradlo ABS AOS	0 – 200 mm	0,01 mm	Áno	Okrúhly hĺbkomer	06AFM380C	249,00 €	199,00 €
500-203-30	Digitálne posuvné meradlo ABS AOS	0 – 150 mm	0,01 mm	Áno	Okrúhly hĺbkomer	06AFM380C	203,00 €	159,00 €
500-205-30	Digitálne posuvné meradlo ABS AOS	0 – 300 mm	0,01 mm	Áno	Plochý hĺbkomer	06AFM380C	349,00 €	269,00 €

*USB káble nie sú súčasťou balenia a musia sa zakúpiť samostatne.

Vyššie uvedené ceny sú spoločnosťou Mitutoyo navrhované maloobchodné ceny bez DPH. Na výrobky v akcii nie je možné poskytnúť ďalšie zľavy.

500-181-30

ABSOLUTE™ DIGIMATIC MeasurLink® ENABLED Data Management Software by Mitutoyo U-WAVE fit

Digitálne posuvné meradlo ABS, zaoblené/štandardné čeľuste

550-331-20

- Zaoblené meracie plochy umožňujú meranie vnútorných rozmerov od D = 10,1 mm.

551-331-20

- Meracie plochy v tvare noža umožňujú vykonávať vonkajšie merania.
- Zaoblené meracie plochy umožňujú meranie vnútorných rozmerov od 10,1 mm.

- Krytie IP67 pre vynikajúcu odolnosť proti vode a prachu.
- Odolnosť voči chladiacej kvapaline umožňuje použitie v obrábacích situáciách, pri ktorých dochádza k striekaniu chladiacej kvapaliny.

Obj.č.	Popis	Merací rozsah:	Digitálny krok	Výstup dát	USB kábel*	Katalógová cena €	Akciová cena €
550-331-20	Digitálne ABS posuvné meradlo s čeľusťami v tvare hrotu	0 – 300 mm	0,01 mm	Áno	06AFM380A	567,00 €	449,00 €
551-331-20	Digitálne posuvné meradlo ABS, zaoblené/štandardné čeľuste	0 – 300 mm	0,01 mm	Áno	06AFM380A	614,00 €	489,00 €

*USB káble nie sú súčasťou balenia a musia sa zakúpiť samostatne.

MeasurLink® ENABLED Data Management Software by Mitutoyo · U-WAVE fit · ABSOLUTE™ · COOLANT PROOF™ · IP67 · DIGIMATIC

- Zaoblená meracia plocha umožňuje meranie vnútorných rozmerov od D = 20,1 mm.
- Meracie plochy v tvare noža umožňujú vonkajšie merania.
- Stupnica ABS: žiadne nastavenie nulového bodu ani rýchlostné limity.

Obj.č.	Popis	Merací rozsah:	Digitálny krok	Výstup dát	USB kábel*	Katalógová cena €	Akciová cena €
551-204-10	Digitálne posuvné meradlo ABS, zaoblené/štandardné čeľuste	0 – 500 mm	0,01 mm	Áno	06AFM380C	989,00 €	789,00 €

*USB káble nie sú súčasťou balenia a musia sa zakúpiť samostatne.

MeasurLink® ENABLED Data Management Software by Mitutoyo · U-WAVE · ABSOLUTE™ · DIGIMATIC

Vyššie uvedené ceny sú spoločnosťou Mitutoyo navrhované maloobchodné ceny bez DPH. Na výrobky v akcii nie je možné poskytnúť ďalšie zľavy.

Digitálne posuvné meradlo ABS IP66 z uhlíkových vlákien

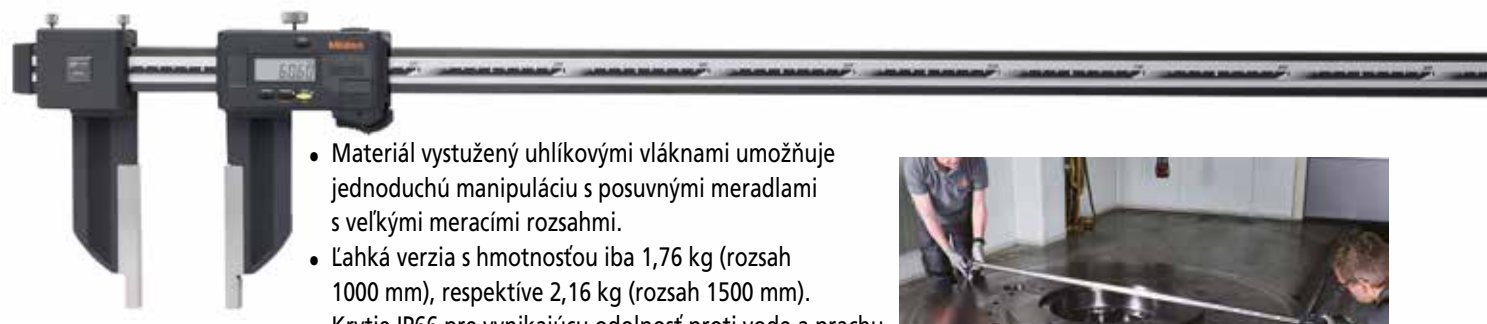

- Materiál vystužený uhlíkovými vláknami umožňuje jednoduchú manipuláciu s posuvnými meradlami s veľkými meracími rozsahmi.
- Ľahká verzia s hmotnosťou iba 1,76 kg (rozsah 1000 mm), respektíve 2,16 kg (rozsah 1500 mm).
- Krytie IP66 pre vynikajúcu odolnosť proti vode a prachu.
- Odolnosť voči chladiacej kvapaline umožňuje použitie v obrábacích situáciách, pri ktorých dochádza k striekaniu chladiacej kvapaliny.
- Zaoblené meracie plochy umožňujú meranie vnútorných rozmerov od 20,1 mm.

Obj.č.	Popis	Merací rozsah:	Digitálny krok	Výstup dát	USB kábel*	Katalógová cena €	Akciová cena €
552-304-10	Digitálne posuvné meradlo ABS z uhlíkových vlákien	0 – 1000 mm	0,01 mm	Áno	06AFM380A	1 959,00 €	1 569,00 €
552-305-10	Digitálne posuvné meradlo ABS IP66 z uhlíkových vlákien	0 – 1500 mm	0,01 mm	Áno	06AFM380A	2 491,00 €	1 989,00 €

*USB káble nie sú súčasťou balenia a musia sa zakúpiť samostatne.

MeasurLink® ENABLED
Data Management Software by Mitutoyo

U-WAVE ABSOLUTE™ DIGIMATIC IP66

Štandardné posuvné meradlo

- Ultra hladké kĺzanie.

530-101

531-122

Obj.č.	Popis	Merací rozsah:	Veľkosť dielika na stupnici	Špeciálna funkcia	Katalógová cena €	Akciová cena €
530-101	Štandardné posuvné meradlo	0 – 150 mm	0,05 mm		40,00 €	31,90 €
530-104	Štandardné posuvné meradlo	0 – 150 mm / 0 – 6″	0,05 mm, 1/128″		41,00 €	31,90 €
530-108	Štandardné posuvné meradlo	0 – 200 mm	0,05 mm		97,00 €	76,00 €
530-114	Štandardné posuvné meradlo	0 – 200 mm / 0 – 8″	0,05 mm, 1/128″		97,00 €	76,90 €
530-122	Štandardné posuvné meradlo	0 – 150 mm	0,02 mm		48,00 €	38,90 €
530-123	Štandardné posuvné meradlo	0 – 200 mm	0,02 mm		78,00 €	61,90 €
531-122	Štandardné posuvné meradlo	0 – 150 mm / 0 – 6″	0,05 mm, 1/128″	s pružinovou aretáciou	49,00 €	38,90 €

Posuvné meradlo s odchýlkomerom a štandardný mechanický hĺbkomer

- Ultra hladké kĺzanie a vysoká ochrana proti nárazom.
- Ľahko čitateľný ciferník s veľkou výškou znakov.
- Ľahko čitateľný žltý ciferník znižuje vplyv paralaxy.

505-730

505-732

Obj.č.	Popis	Merací rozsah:	Veľkosť dielika na stupnici	Špeciálna funkcia	Katalógová cena €	Akciová cena €
505-730	Posuvné meradlo s odchýlkomerom	0 – 150 mm	0,02 mm	2 mm/ot	140,00 €	109,00 €
505-732	Posuvné meradlo s odchýlkomerom	0 – 150 mm	0,01 mm	1 mm/ot	161,00 €	129,00 €

Štandardný mechanický hĺbkomer

- 100 mm základňa a jemné nastavenie.
- Konštrukcia z kalenej nehrdzavejúcej ocele.
- Ľahko čitateľné stupnice so saténovo chrómovaným povrchom.

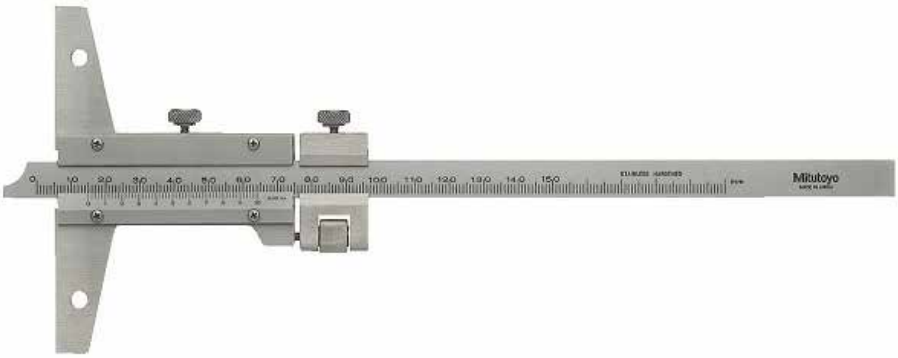

Obj.č.	Popis	Merací rozsah:	Veľkosť dielika na stupnici	Špeciálna funkcia	Katalógová cena €	Akciová cena €
527-101	Štandardný mechanický hĺbkomer	0 – 150 mm	0,02 mm	Jemný posuv	183,00 €	149,00 €

Vyššie uvedené ceny sú spoločnosťou Mitutoyo navrhované maloobchodné ceny bez DPH. Na výrobky v akcii nie je možné poskytnúť ďalšie zľavy.

Digitálny ABS hĺbkomer

- Meracie plochy sú tvrdené a mikrobrúsené.
- ABSOLÚTNA stupnica nevyžaduje po zapnutí nastavenie východiskového bodu a nemá žiadne obmedzenie rýchlosti odozvy.
- So základňou 100 mm.
- So základňou 60 mm (571-100-20)

571-100-20

571-203-30

571-302-20

Obj.č.	Popis	Merací rozsah:	Digitálny krok	Výstup dát	USB kábel*	Katalógová cena €	Akciová cena €
571-201-30	Digitálny hĺbkomer ABS AOS	0 – 150 mm	0,01 mm	Áno	06AFM380C	419,00 €	339,00 €
571-202-30	Digitálny hĺbkomer ABS AOS	0 – 200 mm	0,01 mm	Áno	06AFM380C	505,00 €	399,00 €
571-203-30	Digitálny hĺbkomer ABS AOS	0 – 300 mm	0,01 mm	Áno	06AFM380C	515,00 €	409,00 €
571-100-20	Digitálne meranie hĺbky dezénu pneumatík ABS IP67	0 – 25 mm	0,01 mm	Áno	06AFM380A	348,00 €	279,00 €
571-251-20	Digitálny ABS hĺbkomer IP67	0 – 150 mm	0,01 mm	Áno	06AFM380A	474,00 €	379,00 €
571-302-20	Digitálny hĺbkomer ABS IP67, kolíkový typ	0 – 200 mm	0,01 mm	Áno	06AFM380A	623,00 €	499,00 €

*USB káble nie sú súčasťou balenia a musia sa zakúpiť samostatne.

MeasurLink® ENABLED
Data Management Software by Mitutoyo

ABSOLUTE™ U-WAVE fit DIGIMATIC

IP67 (Okrem 571-201-30, 571-202-30, 571-203-30)

Špeciálne posuvné meradlá

- Posuvné meradlá na špeciálne účely.

offsetový typ
536-101

háčikový typ
536-172

typ pre jemné orysovanie s karbidovými čeľusťami
536-221 | 536-222

Obj.č.	Popis	Merací rozsah:	Veľkosť dielika na stupnici	Katalógová cena €	Akciová cena €
536-101	Posuvné meradlo s odsadenou čeľusťou	0 – 150 mm	0,05 mm	330,00 €	259,00 €
536-172	Posuvné meradlo s čeľusťou s háčkom s jemným nastavovaním	0 – 200 mm	0,02 mm	734,00 €	589,00 €
536-221	Posuvné meradlo pre jemné orysovanie s karbidovými čeľusťami	0 – 150 mm	0,05 mm	179,00 €	139,00 €
536-222	Posuvné meradlo pre jemné orysovanie s karbidovými čeľusťami	0 – 200 mm	0,05 mm	216,00 €	169,00 €

Špeciálne digitálne posuvné meradlá

- Posuvné meradlá na špeciálne účely.

573-191-30
Toto posuvné meradlo má nízku a konštantnú meraciu silu 0,5 – 1 N. Je ideálne na meranie elastických obrobkov, ako sú plastové a gumené diely.

573-654-20
Dostatočne odolný pre dielenské prostredie, s krytím IP67 a technológiou CoolantProof pre spoľahlivé meranie v náročných podmienkach.

Vyššie uvedené ceny sú spoločnosťou Mitutoyo navrhované maloobchodné ceny bez DPH. Na výrobky v akcii nie je možné poskytnúť ďalšie zľavy.

Špeciálne digitálne posuvné meradlá

573-635-20

573-643-20

573-648-20

573-662-20

Obj.č.	Popis	Merací rozsah:	Digitálny krok	Výstup dát	USB kábel*	Katalógová cena €	Akciová cena €
573-191-30	Digitálne posuvné meradlo ABS s konštantnou meracou silou	0 – 180 mm	0,01 mm	Áno	06AFM380C	1 124,00 €	899,00 €
573-635-20	Digitálne posuvné meradlo ABS s čeľusťami v tvare ostria IP67	0 – 150 mm	0,01 mm	Áno	06AFM380A	765,00 €	609,00 €
573-643-20	Digitálne posuvné meradlo ABS s čeľusťami s nožovou hranou IP67	10,1 – 200 mm	0,01 mm	Áno	06AFM380A	871,00 €	699,00 €
573-648-20	Digitálne posuvné meradlo ABS so špicatými meracími hrotmi pre meranie vnútorných rozmerov, IP67	20,1 – 170 mm	0,01 mm	Áno	06AFM380A	806,00 €	639,00 €
573-654-20	Digitálne posuvné meradlo ABS so špicatými meracími hrotmi pre meranie v drážkach, IP67	0 – 150 mm	0,01 mm	Áno	06AFM380A	791,00 €	629,00 €
573-662-20	Digitálne posuvné meradlo ABS na meranie hrúbky stien rúrok, IP67	0 – 150 mm	0,01 mm	Áno	06AFM380A	675,00 €	539,00 €

*USB káble nie sú súčasťou balenia a musia sa zakúpiť samostatne.

MeasurLink® ENABLED Data Management Software by Mitutoyo

ABSOLUTE™ DIGIMATIC U-WAVE (573-643-20) COOLANT PROOF™ IP67 (Okrem 573-191-30) U-WAVE fit (Okrem 573-643-20)

Vyššie uvedené ceny sú spoločnosťou Mitutoyo navrhované maloobchodné ceny bez DPH. Na výrobky v akcii nie je možné poskytnúť ďalšie zľavy.

3-bodový dutinomer

- 3-bodový dutinomer umožňuje stabilné meranie vďaka samocentrovaniu.
- Meracie kolíky potiahnuté titánom ponúkajú vynikajúcu trvanlivosť a odolnosť proti nárazu.

Obj.č.	Popis	Merací rozsah:	Veľkosť dielika na stupnici	Presnosť	Katalógová cena €	Akciová cena €
368-911	Sada analógových 3-bodových dutinomerov, 3 ks	6 – 12 mm	0,001 mm	± 2 µm	1 270,00 €	889,00 €
368-912	Sada analógových 3-bodových dutinomerov, 2 ks	12 – 20 mm	0,005 mm	± 3 µm	965,00 €	769,00 €
368-913	Sada analógových 3-bodových dutinomerov, 4 ks	20 – 50 mm	0,005 mm	± 3 µm	2 128,00 €	1 759,00 €
368-914	Sada analógových 3-bodových dutinomerov, 4 ks	50 – 100 mm	0,005 mm	± 3/ ± 4 µm	2.858,00 €	2 279,00 €
368-915	Sada analógových 3-bodových dutinomerov, 4 ks	100 - 200 mm	0,005 mm	± 5 µm	6 164,00 €	4 929,00 €

- Produkty s výstupom dát je možné integrovať do štatistického riadenia procesov, aby sa predišlo manuálnemu zadávaniu údajov.
- Krytie IP65 pre vynikajúcu odolnosť proti vode a prachu.
- Odolnosť voči chladiacej kvapaline umožňuje použitie v obrábacích situáciách, pri ktorých dochádza k striekaniu chladiacej kvapaliny.
- Meracie kolíky potiahnuté titánom ponúkajú vynikajúcu trvanlivosť a odolnosť proti nárazu.

Obj.č.	Popis	Merací rozsah:	Digitálny krok	Presnosť	Výstup dát	USB kábel*	Katalógová cena €	Akciová cena €
468-164	Digitálny 3-bodový dutinomer IP65	12 – 16 mm	0,001 mm	± 3 µm	Áno	06AFM380B	1 478,00 €	1 179,00 €
468-165	Digitálny 3-bodový dutinomer IP65	16 – 20 mm	0,001 mm	± 3 µm	Áno	06AFM380B	1 478,00 €	1 179,00 €
468-166	Digitálny 3-bodový dutinomer IP65	20 – 25 mm	0,001 mm	± 3 µm	Áno	06AFM380B	1 515,00 €	1 199,00
468-167	Digitálny 3-bodový dutinomer IP65	25 – 30 mm	0,001 mm	± 3 µm	Áno	06AFM380B	1 515,00 €	1 199,00
468-168	Digitálny 3-bodový dutinomer IP65	30 – 40 mm	0,001 mm	± 3 µm	Áno	06AFM380B	1 515,00 €	1 199,00
468-981	Súprava digitálnych 3-bodových dutinomerov, IP65, 3 ks.	6 – 12 mm	0,001 mm	± 2 µm	Áno	06AFM380B	3 717,00 €	2 969,00 €
468-982	Súprava digitálnych 3-bodových dutinomerov, IP65, 3 ks.	12 – 25 mm	0,001 mm	± 3 µm	Áno	06AFM380B	3 938,00 €	3 149,00 €
468-983	Súprava digitálnych 3-bodových dutinomerov, IP65, 3 ks.	25 – 50 mm	0,001 mm	± 3 µm	Áno	06AFM380B	4 568,00 €	3 649,00 €

*USB káble nie sú súčasťou balenia a musia sa zakúpiť samostatne.

Vyššie uvedené ceny sú spoločnosťou Mitutoyo navrhované maloobchodné ceny bez DPH. Na výrobky v akcii nie je možné poskytnúť ďalšie zľavy.

IP65 COOLANT PROOF™ U-WAVE DIGIMATIC MeasurLink® ENABLED Data Management Software by Mitutoyo

Vyššie uvedené ceny sú spoločnosťou Mitutoyo navrhované maloobchodné ceny bez DPH. Na výrobky v akcii nie je možné poskytnúť ďalšie zľavy.

Dutinomer s odchýlkomerom

- Merací dotyk z tvrdokovu pre trvanlivosť a odolnosť proti opotrebeniu.
- Dutá štruktúra rukoväte znižuje vplyv tepla z ruky obsluhy o 50 %.
- 2-bodový dutinomer sa dodáva s digitálnym odchýlkomerom s funkciou zobrazenia minimálnej hodnoty, ktorá umožňuje ľahké zistenie priemeru otvoru.
- Odchýlkomer je súčasťou sady.

Obj.č.	Popis	Merací rozsah:	Digitálny krok	Presnosť	Výstup dát	USB kábel*	Katalógová cena €	Akciová cena €
511-925-20	2-bodový dutinomer s digitálnym odchýlkomerom 543-310B-10	18 – 150 mm	0,001 mm	± 2 µm	Áno	06AFM380F	1 178,00 €	939,00 €

*USB káble nie sú súčasťou balenia a musia sa zakúpiť samostatne.

ABSOLUTE™ DIGIMATIC MeasurLink® ENABLED Data Management Software by Mitutoyo U-WAVE fit

- Merací dotyk z tvrdokovu pre trvanlivosť a odolnosť proti opotrebeniu.
- Dutá konštrukcia rukoväte znižuje prenos tepla z ruky používateľa o 50 %.
- Odchýlkomer je súčasťou sady.

Obj.č.	Popis	Merací rozsah:	Veľkosť dielika na stupnici	Presnosť	Katalógová cena €	Akciová cena €
511-921-20	2-bodový dutinomer s analógovým indikátorom 2046AB	18 – 150 mm	0,01 mm	± 2 µm	615,00 €	489,00 €

Vyššie uvedené ceny sú spoločnosťou Mitutoyo navrhované maloobchodné ceny bez DPH. Na výrobky v akcii nie je možné poskytnúť ďalšie zľavy.

Koncové mierky

Mitutoyo ponúka koncové mierky na použitie ako dĺžkové štandardy, ktoré sú celosvetovo vysoko uznávané pre svoju presnosť, kvalitu a odolnosť. Naša kalibračná technika, v kombinácii so zavedenou sledovateľnosťou podľa japonskej národnej normy, zabezpečuje dodávku mimoriadne spoľahlivých produktov. Lapovanie meracích plôch je jednou zo špecialít spoločnosti Mitutoyo. Naša pokročilá technika nám umožňuje dosiahnuť optimálnu rovinnosť a povrchovú úpravu potrebnú pre koncové mierky a tým maximalizovať silu otočenia pri skladaní viacerých koncových mierok.

516-963-10

516-362-10

Obj.č.	Počet kusov v sade	Materiál	Trieda presnosti	Presnosť	Osvedčenie o inšpekcii	Katalógová cena €	Akciová cena €
516-362-10	47	Keramika	0	EN ISO 3650	Áno	3 498,00 €	2 799,00 €
516-363-10	47	Keramika	1	EN ISO 3650	Áno	3 050,00 €	2 439,00 €
516-962-10	47	Oceľ	0	EN ISO 3650	Áno	2 129,00 €	1 699,00 €
516-963-10	47	Oceľ	1	EN ISO 3650	Áno	1 637,00 €	1 299,00 €

Sada koncových mierok 47ks		
Veľkosť [mm]	Krok [mm]	Počet
1,005	-	1
1,01 – 1,19	0,01	19
1,2 – 1,9	0,1	8
1-9	1	9
10 – 100	10	10

Vodorovné lineárne pravítko

- Elektromagnetické indukčné snímanie – spoľahlivá prevádzka v prostrediach s kontamináciou vodou a rezným olejom.
- Vodotesný dizajn systému – špeciálne výstupné káble zabezpečujú integritu tesnenia aj v náročných podmienkach.
- ABSOLUTE polohovací systém – zobrazuje skutočnú polohu vzhľadom na nastavený východiskový bod bez chýb resetovania alebo prekročenia rýchlosti po zapnutí.

Obj.č.	Popis	Merací rozsah:	Digitálny krok	Výstup dát	Katalógová cena €	Akciová cena €
572-600	ABSOLUTE Vodorovné lineárne pravítko	0 – 100 mm	0,01 mm	Áno	335,00 €	269,00 €

COOLANT PROOF™ IP66 ABSOLUTE™

Výškomer

Digitálny výškomer

- Vysoká presnosť merania – konštrukcia s dvojitým stĺpom zlepšuje stabilitu a presnosť.
- Dobrá čitateľnosť – 11 mm displej s veľkými znakmi zabezpečuje jednoduché a rýchle čítanie.
- Odolný rysovací dotyk – súčasťou balenia je rysovací hrot z tvrdokovu na dlhodobé používanie.

192-663-10

192-664-10

Obj.č.	Popis	Merací rozsah:	Digitálny krok	Presnosť	Výstup dát	USB kábel*	Katalógová cena €	Akciová cena €
192-663-10	Digitálny výškomer s dvojitým stĺpikom	0 – 300 mm	0,005/ 0,01 mm	± 0,02 mm	Áno	06AFM380F	1 427,00 €	1 139,00 €
192-664-10	Digitálny výškomer s dvojitým stĺpikom	0 – 600 mm	0,005/ 0,01 mm	± 0,04 mm	Áno	06AFM380F	1.858,00 €	1 489,00 €

*USB káble nie sú súčasťou balenia a musia sa zakúpiť samostatne.

U-WAVE DIGIMATIC MeasurLink® ENABLED Data Management Software by Mitutoyo

- Obojsmerná dotyková sonda sa môže použiť pre 192-663-10 a 192-664-10.
- Zmerajte výšku a vnútornú/vonkajšiu šírku.

Obj.č.	Popis	Katalógová cena €	Akciová cena €
192-007	Obojsmerná dotyková sonda	625,00 €	499,00 €

Výškomer

- Ľahké a spoľahlivé odčítanie horného a dolného zobrazovacieho ukazovateľa na ciferníku.
- Ukazovateľ a ciferník je možné vynulovať v ľubovoľnej polohe hrotu.
- Vybavené posuvovým kolieskom pre jednoduchší rýchly posuv.
- K dispozícii je dotyk s tvrdokovovým hrotom.

192-132

Obj.č.	Popis	Merací rozsah:	Digitálny krok	Presnosť	Katalógová cena €	Akciová cena €
192-132	Výškomer s dvojitým stĺpikom	0 – 600 mm	0,01 mm	± 0,05 mm	1 311,00 €	1 049,00 €

Vyššie uvedené ceny sú spoločnosťou Mitutoyo navrhované maloobchodné ceny bez DPH. Na výrobky v akcii nie je možné poskytnúť ďalšie zľavy.

Výškomer

Digitálny ABS výškomer

- ABS stupnica nevyžaduje po zapnutí žiadne pôvodné nastavenie a nemá žiadny limit pre rýchlosť odozvy.
- Je vybavený veľkým a hladko fungujúcim nastavovacím kolieskom.
- Veľký displej a tlačidlá pre jednoduchú obsluhu.

Obj.č.	Popis	Merací rozsah:	Digitálny krok	Presnosť	Výstup dát	USB kábel*	Katalógová cena €	Akciová cena €
570-402	Digitálny ABS výškomer s ručným nastavovacím kolieskom	0 – 300 mm	0,01 mm	±0,03 mm	Áno	06AFM380F	810,00 €	649,00 €
570-404	Digitálny ABS výškomer s ručným nastavovacím kolieskom	0 – 600 mm	0,01 mm	±0,03 mm	Áno	06AFM380F	1 424,00 €	1 139,00 €

*USB káble nie sú súčasťou balenia a musia sa zakúpiť samostatne.

U-WAVE DIGIMATIC MeasurLink® ENABLED Data Management Software by Mitutoyo ABSOLUTE™

QM-Height

- Vybavený vysoko presným lineárnym dekodérom ABSOLUTE s vysokým rozlíšením na detekciu polohy.
- Typy s pneumatickým pohonom a bez penumatického pohonu.
- Posúdenie OK/±NOK sa vykonáva nastavením horných a dolných tolerancií.

Obj.č.	Popis	Merací rozsah:	Digitálny krok	Presnosť	Výstup dát	USB kábel*	Katalógová cena €	Akciová cena €
518-250	Výškomer QM Height bez systému vzduchového vankúša	0 – 350 mm	0,001/0,005 mm	± (2,4+2,1L/600) µm L = dĺžka (mm)	Áno	06AFM380D	4 319,00 €	3 490,00 €
518-254	Výškomer QM Height so systémom vzduchového vankúša	0 – 350 mm	0,001/0,005 mm	± (2,4+2,1L/600) µm L = dĺžka (mm)	Áno	06AFM380D	4 772,00 €	3 890,00 €
518-252	Výškomer QM Height bez systému vzduchového vankúša	0 – 600 mm	0,001/0,005 mm	± (2,4+2,1L/600) µm L = dĺžka (mm)	Áno	06AFM380D	5 212,00 €	4 290,00 €
518-256	Výškomer QM Height so systémom vzduchového vankúša	0 – 600 mm	0,001/0,005 mm	± (2,4+2,1L/600) µm L = dĺžka (mm)	Áno	06AFM380D	5 646,00 €	4 590,00 €

*USB káble nie sú súčasťou balenia a musia sa zakúpiť samostatne.

MeasurLink® ENABLED Data Management Software by Mitutoyo · ABSOLUTE™ · U-WAVE · PROPRIETARY INSPECTION CERTIFICATE · DIGIMATIC

Vyššie uvedené ceny sú spoločnosťou Mitutoyo navrhované maloobchodné ceny bez DPH. Na výrobky v akcii nie je možné poskytnúť ďalšie zľavy.

Centralizovaná správa dát

Umožňuje eliminovať chyby pri ručnom zadávaní údajov, čo vedie k významnému zlepšeniu prevádzkovej efektívnosti.

- Ovládač USB pre komunikáciu je možné stiahnuť z webovej stránky spoločnosti Mitutoyo.

  https://www.mitutoyo.eu

USB výstup

Poznámka: Použite komerčne dostupný kábel micro USB (len na komunikačné účely).

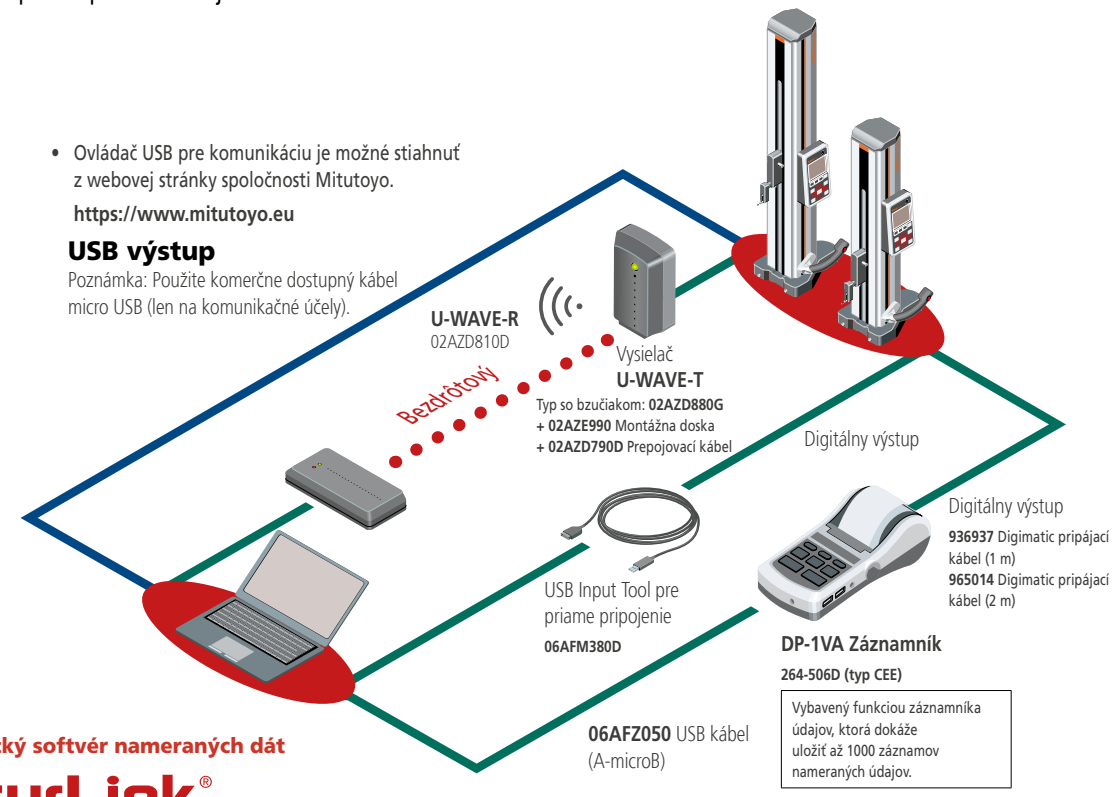

Sieťový štatistický softvér nameraných dát

MeasurLink®

MeasurLink® je platforma IoT pre riadenie kvality, ktorá realizuje „vizualizáciu kvality" umožnením zberu dát v reálnom čase zo sieťových meradiel Digimatic, globálnej kontroly a analýzy.

Voliteľné produkty pre výstup nameraných údajov

MeasurLink® je registrovaná ochranná známka spoločnosti Mitutoyo Corporation v Japonsku a Mitutoyo America Corporation v Spojených štátoch.

Digitálne odchýlkomery

ID-S

- Štandardný model, jednoducho použiteľný so základnými funkciami.
- ABS stupnica nevyžaduje po zapnutí žiadne pôvodné nastavenie a nemá žiadny limit pre rýchlosť odozvy.

MeasurLink® ENABLED Data Management Software by Mitutoyo · ABSOLUTE™ · DIGIMATIC · PROPRIETARY INSPECTION CERTIFICATE · U-WAVE fit

Obj.č.	Popis	Merací rozsah:	Digitálny krok	Presnosť	Výstup dát	USB kábel*	Katalógová cena €	Akciová cena €
543-790B-10	Digitálny odchýlkomer ID-S s plochou zadnou stenou	12,7 mm	0,001 mm	0,003 mm	Áno	06AFM380F	368,00 €	299,00 €

*USB káble nie sú súčasťou balenia a musia sa zakúpiť samostatne.

ID-H

- Tento digitálny odchýlkomer poskytuje vynikajúcu presnosť, funkčnosť a vysoké rozlíšenie, ktoré sú očakávané od špičkových odchýlkomerov.
- Táto séria využíva externý zdroj napájania na prevádzku jasne podsvieteného displeja.
- Farba displeja vám pomôže na prvý pohľad posúdiť toleranciu.

ID-H s voliteľným diaľkovým ovládačom, drôtovou spúšťou a stojanom so stolíkom z kalenej ocele

PROPRIETARY INSPECTION CERTIFICATE · MeasurLink® ENABLED Data Management Software by Mitutoyo · DIGIMATIC

Obj.č.	Popis	Merací rozsah:	Digitálny krok	Presnosť	Výstup dát	USB kábel*	Katalógová cena €	Akciová cena €
543-561D	Digitálny odchýlkomer ID-H s 2-farebným podsvietením LCD	30,4 mm	0,0005 mm	0,0015 mm	Áno	06AFM380D	969,00 €	779,00 €

*USB káble nie sú súčasťou balenia a musia sa zakúpiť samostatne.

Vyššie uvedené ceny sú spoločnosťou Mitutoyo navrhované maloobchodné ceny bez DPH. Na výrobky v akcii nie je možné poskytnúť ďalšie zľavy.

Digitálne odchýlkomery

ID-F

- Podpora obojsmernej komunikácie. S pridaním vhodného dátového kábla a softvéru je možné vykonávať diaľkové nulovanie a nastavenie meradla priamo z pripojeného počítača.
- Táto séria využíva externý zdroj napájania na prevádzku jasne podsvieteného displeja.
- Farba displeja vám pomôže na prvý pohľad posúdiť toleranciu.
- Ďalší termín kalibrácie možno nastaviť pomocou alarmu.

543-851D

543-853D

MeasurLink® ENABLED
Data Management Software by Mitutoyo

ABSOLUTE™

DIGIMATIC S1

PROPRIETARY INSPECTION CERTIFICATE

U-WAVE fit

Obj.č.	Popis	Merací rozsah:	Digitálny krok	Presnosť	Výstup dát	USB kábel*	Katalógová cena €	Akciová cena €
543-851D	Digitálny Odchýlkomer ID-F s 2-farebným podsvietením LCD	25,4 mm	0,0005 mm	0,0025 mm	Áno	06AGQ001F	966,00 €	769,00 €
543-853D	Digitálny Odchýlkomer ID-F s 2-farebným podsvietením LCD	50,8 mm	0,0005 mm	0,004 mm	Áno	06AGQ001F	1 046,00 €	839,00 €

*USB káble nie sú súčasťou balenia a musia sa zakúpiť samostatne.

Monitorovanie vizuálnej tolerancie

330° otočný mechanizmus

Vyššie uvedené ceny sú spoločnosťou Mitutoyo navrhované maloobchodné ceny bez DPH. Na výrobky v akcii nie je možné poskytnúť ďalšie zľavy.

Digitálne odchýlkomery

- Obojsmerná komunikácia, napríklad na nastavenie parametrov z PC (rozhranie Digimatic S 1).
- Umožňuje merania, ako napríklad jednoduchý výpočet Ax a detekcia MAX/MIN/ROZSAH.
- Posúdenie OK/±NOK sa vykonáva nastavením horných a dolných tolerancií.
- Ďalší termín kalibrácie možno nastaviť pomocou alarmu.

543-710B 543-720B 543-730B

Aplikácia s káblom zdvíhacieho vretena a stojanom so žulovým podstavcom

Obj.č.	Popis	Merací rozsah:	Digitálny krok	Presnosť	Výstup dát	USB kábel*	Katalógová cena €	Akciová cena €
543-710B	Digitálny odchýlkomer ID-C s plochou zadnou stenou	12,7 mm	0,01 mm	0,02 mm	Áno	06AGQ001F	343,00 €	269,00 €
543-720B	Digitálny odchýlkomer ID-C s plochou zadnou stenou	25,4 mm	0,0005 mm	0,003 mm	Áno	06AGQ001F	585,00 €	469,00 €
543-730B	Digitálny odchýlkomer ID-C s plochou zadnou stenou	50,8 mm	0,0005 mm	0,005 mm	Áno	06AGQ001F	874,00 €	699,00 €

*USB káble nie sú súčasťou balenia a musia sa zakúpiť samostatne.

MeasurLink® ENABLED
Data Management Software by Mitutoyo

U-WAVE fit

ABSOLUTE™

PROPRIETARY INSPECTION CERTIFICATE

DIGIMATIC S1

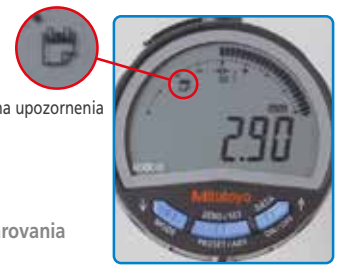

Ikona upozornenia

Funkciu kalibračného varovania je možné aktivovať

Vyššie uvedené ceny sú spoločnosťou Mitutoyo navrhované maloobchodné ceny bez DPH. Na výrobky v akcii nie je možné poskytnúť ďalšie zľavy.

Odchýlkomery

Analógové odchýlkomery

- Aretácia objímky a zdvíhacia páčka (voliteľné) sa môžu pripevniť na pravú alebo ľavú stranu. Dajú sa ľahko nainštalovať a odstrániť bez použitia náradia.
- Nepriechodné otvory pre skrutky na ráme a použitie O-krúžku zabraňujú prenikaniu vody alebo oleja.

1044AB

2972AB

3058AB-19

2110AB-10

2046A(B)

2109AB-10

Obj.č.	Popis	Merací rozsah:	Veľkosť dielika na stupnici	Číselník	Katalógová cena €	Akciová cena €
1044A	Odchýlkomer, kompaktný dizajn s úchytkou na zadnej stene	5 mm	0,01 mm	D=40 mm	79,00 €	62,90 €
1044AB	Odchýlkomer, kompaktný dizajn s plochou zadnou stenou	5 mm	0,01 mm	D=40 mm	80,00 €	63,90 €

Obj.č.	Popis	Merací rozsah:	Veľkosť dielika na stupnici	Číselník	Katalógová cena €	Akciová cena €
2110AB-10	Odchýlkomer, zafírové ložisko, odolný voči nárazom s plochou zadnou stenou	1 mm	0,001 mm	D=57 mm	142,00 €	109,00 €
2109AB-10	Odchýlkomer, zafírové ložisko, odolný voči nárazom s plochou zadnou stenou	1 mm	0,001 mm	D=57 mm	110,00 €	88,90 €
2972AB	Odchýlkomer, typ s jednou otáčkou s plochou zadnou stenou	1 mm	0,01 mm	D=57 mm	75,00 €	59,90 €

Obj.č.	Popis	Merací rozsah:	Veľkosť dielika na stupnici	Číselník	Katalógová cena €	Akciová cena €
2046AB	Odchýlkomer s plochou zadnou stenou	10 mm	0,01 mm	D=57 mm	50,00 €	38,90 €
2046AB-60	Digitálny odchýlkomer s plochou zadnou stenou, IP64	10 mm	0,01 mm	D=57 mm	146,00 €	119,00 €
2046A	Odchýlkomer s úchytkou na zadnej stene	10 mm	0,01 mm	D=57 mm	51,00 €	39,90 €

Obj.č.	Popis	Merací rozsah:	Veľkosť dielika na stupnici	Číselník	Katalógová cena €	Akciová cena €
3058AB-19	Odchýlkomer, zafírové ložisko, odolný voči nárazom s plochou zadnou stenou	50 mm	0,01 mm	D = 78 mm	245,00 €	189,00 €
3062AB-19	Odchýlkomer, zafírové ložisko, odolný voči nárazom s plochou zadnou stenou	100mm	0,01 mm	D = 78 mm	498,00 €	399,00 €

Odchýlkomery

513-404-10E

513-908-10E

513-454-10E

- Výrazne zvýšená odolnosť, citlivosť a viditeľnosť s 8 mm driekom a dotykom s priemerom 2 mm.
- Plochý povrch bez odleskov a viacvrstvová kryštálová vrstva umožňujú ľahké čítanie stupnice.

Obj.č.	Popis	Merací rozsah:	Veľkosť dielika na stupnici	Sada dotykov	Katalógová cena €	Akciová cena €
513-404-10E	Páčkový odchýlkomer, horizontálny typ	0,8 mm	0,01 mm	17,4 mm	109,00 €	86,90 €
513-415-10E	Páčkový odchýlkomer, horizontálny typ	1 mm	0,01 mm	41 mm	178,00 €	139,00 €
513-405-10E	Páčkový odchýlkomer, horizontálny typ	0,2 mm	0,002 mm	15,2 mm	142,00 €	109,00 €
513-401-10E	Páčkový odchýlkomer, horizontálny typ	0,14 mm	0,001 mm	11,2 mm	193,00 €	149,00 €
513-908-10E	Páčkový odchýlkomer, horizontálny typ (513-404-10E), s magnetickým stojanom	0,8 mm	0,01 mm	17,4 mm	173,00 €	139,00 €
513-454-10E	Páčkový odchýlkomer, vertikálny typ	0,8 mm	0,01 mm	17,4 mm	134,00 €	109,00 €

Vyššie uvedené ceny sú spoločnosťou Mitutoyo navrhované maloobchodné ceny bez DPH. Na výrobky v akcii nie je možné poskytnúť ďalšie zľavy.

Príslušenstvo

7822

7033-10

Obj.č.	Popis	Poznámka	Katalógová cena €	Akciová cena €
7822	Súprava kontaktných prvkov M2, 5x0,45	Sada (6 ks) 2x plochý dotyk D=5 mm a 10 mm, ihlový dotyk, guľový dotyk, 2x hrot vydutého typu R=1,5x10 mm a R=2,5x20 mm	214,00 €	169,00 €
7010S-10	Magnetický stojan	Približný pracovný dosah 165 mm	110,00 €	87,90 €
7033-10	Kĺbový magnetický stojanček	Približný pracovný dosah 346 mm	514,00 €	409,00 €
215-150-10	Stojan meradla so žulovým podstavcom	Max. výška 120 mm s upínacím otvorom 9,53 mm (3/8”) a puzdrom 8 mm	575,00 €	459,00 €

215-150-10

7010S-10

USB káble

Kábel Digimatic do USB (USB vstup pre priame pripojenie). Možno použiť ako klávesnicové rozhranie (HID) alebo virtuálny COM port (VCP)

Obj.č.	Popis	Katalógová cena €	Akciová cena €
06AFM380A	2 m kábel, Digimatic/Digimatic 2, s dátovým tlačidlom, posuvné meradlo typu IP	146,00 €	119,00 €
06AFM380B	2 m kábel, Digimatic/Digimatic 2, s dátovým tlačidlom, mikrometer typu IP	146,00 €	119,00 €
06AFM380C	2 m kábel, Digimatic/Digimatic 2, priamy, s dátovým tlačidlom	128,00 €	99,90 €
06AFM380D	2 m kábel, Digimatic/Digimatic 2, plochý 10 – kolíkový typ	128,00 €	99,90 €
06AFM380E	2 m kábel, Digimatic/Digimatic 2, okrúhly 6-kolíkový typ	128,00 €	99,90 €
06AFM380F	2 m kábel, Digimatic/Digimatic 2, plochý rovný typ	128,00 €	99,90 €
06AFM380G	2 m kábel, Digimatic/Digimatic 2, plochý rovný pre ID-N/ID-B	128,00 €	99,90 €
06AGQ001A	2 m kábel, rozhranie Digimatic/Digimatic 2/Digimatic S1, typ IP	150,00 €	119,00 €
06AGQ001F	2 m kábel, rozhranie Digimatic/ Digimatic 2/Digimatic S1	169,00 €	129,00 €
06ADV384	USB adaptér pre nožný spínač	133,00 €	109,00 €
937179T	Nožný spínač	58,00 €	45,90 €

Digimatic do USB boxu s konektorom nožného spínača a dátovým prepínačom. Možno použiť ako klávesnicové rozhranie (HID) alebo virtuálny COM port (VCP)

Obj.č.	Popis	Kompatibilita	Katalógová cena €	Akciová cena €
264-020	Interface Box s USB vstupným nástrojom	Rozhranie Digimatic/Digimatic 2/Digimatic S1	267,00 €	209,00 €

USB-ITPAK

Obj.č.	Popis	Poznámky	Katalógová cena €	Akciová cena €
06AGR543	Verzia USB-ITPAK 3.0	USB dongle + manuál (softvér dostupný online)	351,00 €	269,00 €

USB-ITPAK verzia 3 je softvér na zhromažďovanie údajov z meracích prístrojov a ich export do programu Microsoft Excel®.

- Podporuje obojsmernú sériovú komunikáciu pre indikátory ID-F a ID-C, mikrometre QuantuMike a výškomery LH-600F/FG.
- K dispozícii sú rôzne nastavenia, ako napríklad nastavenie nuly, prednastavenie, jednotky, smer počítania, nastavenie tolerancie, nastavenie dátumu kalibrácie atď.
- Je možné načítať Informácie o stave merania ako sériové číslo, kódové číslo, dátum kalibrácie, kontrolné číslo používateľa atď.

Vyššie uvedené ceny sú spoločnosťou Mitutoyo navrhované maloobchodné ceny bez DPH. Na výrobky v akcii nie je možné poskytnúť ďalšie zľavy.

USB-ITPAK

USB-ITPAK verzie 3 je softvér na zber údajov z meracích prístrojov s výstupom Digimatic, Digimatic 2 a Digimatic S1 do programu Excel® pomocou rozhrania USB Input Tool, káblov USB Input Tool Direct, bezdrôtového systému U-WAVE a tlačiarne/loggeru DP-1VA.

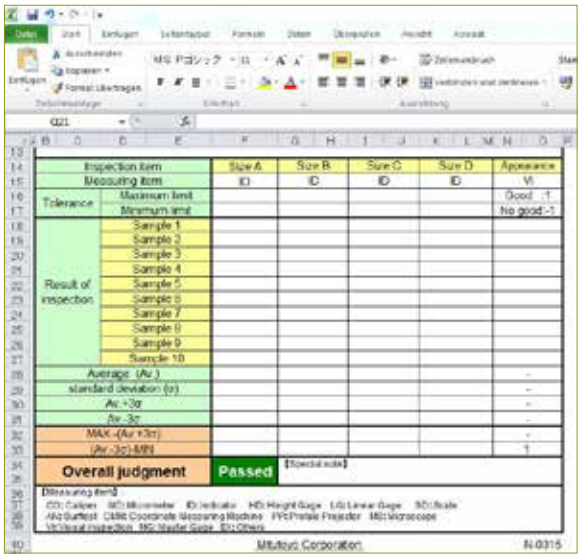

- Podporuje obojsmernú sériovú komunikáciu, ktorú poskytujú napr.: odchýlkomer ID-C (model 2022), výškomer LH-600F/FG, QuantuMike (model 2024).
- K dispozícii sú rôzne nastavenia, ako napríklad nastavenie nuly, prednastavenie, jednotky, smer počítania, nastavenie tolerancie, nastavenie dátumu kalibrácie atď.
- Je možné načítať Informácie o stave merania ako sériové číslo, kódové číslo, dátum kalibrácie, kontrolné číslo používateľa atď.
- Kompatibilné operačné systémy: Microsoft Windows® 10 (64-bit) a Windows® 11.
- Plná verzia, ktorú ponúkame, umožňuje prenos nameraných hodnôt do preddefinovaných buniek programu Microsoft Excel®.

Hodnoty merania je možné konkrétne priradiť do predtým vytvorenej tabuľky programu Excel.

Domovská obrazovka.

Zobrazia sa všetky pripojené zariadenia.

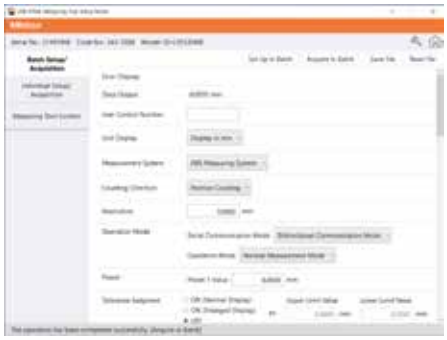

Máte možnosť zobraziť informácie prichádzajúce z meracieho zariadenia a upraviť jeho nastavenia.

MeasurLink® 11 (Nová verzia)

Nová akcia

MeasurLink je nevyhnutný nástroj pre aktivity Six Sigma, navrhnutý na riadenie a zlepšovanie kvality produktov počas výroby prostredníctvom identifikácie a znižovania variácií procesov. Umožňuje zber a analýzu údajov v reálnom čase na monitorovanie kontrol premenných a atribútov, čím zabezpečuje okamžitú detekciu trendov, cyklov a nezhôd priamo na mieste výroby. Operátori profitujú z prispôsobiteľných rozhraní so živými štatistickými údajmi a Cp v reálnom čase. Výpočty Cpk, Pp a Ppk, ktoré umožňujú proaktívnu kontrolu kvality a minimalizáciu chýb. Kľúčové funkcie zahŕňajú predbežné kontrolné grafy, e-mailové upozornenia na nekontrolované procesy a zadávanie údajov o prideliteľných príčinách a nápravných opatreniach.

Pre viac informácií

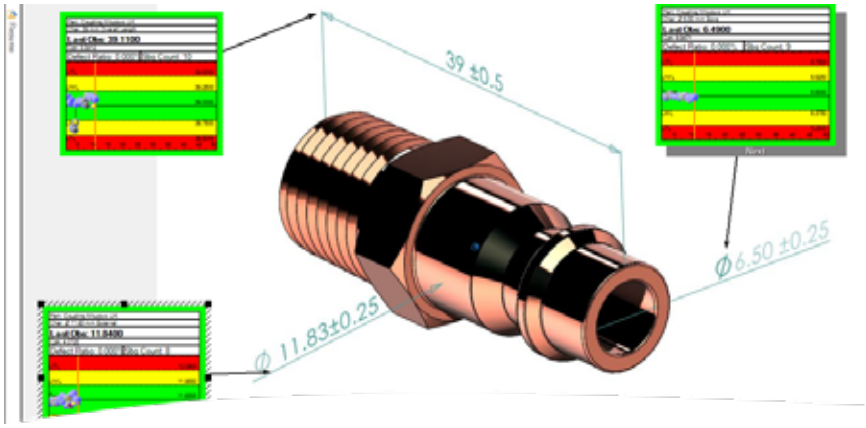

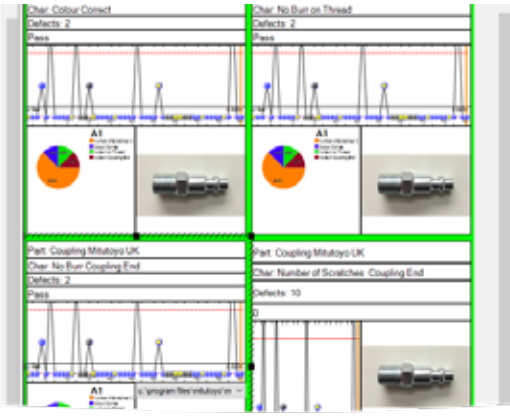

Obj.č.	Popis	Katalógová cena €	Akciová cena €
64AAB930	MeasurLink V11, 1 samostatný licencovaný modul	1 940,00 €	1 649,00 €
64AAB931	MeasurLink V11, 1 Plná plávajúca licencia	2 870,00 €	2 439,00 €
64AAB932	Správa o analýze chýb MeasurLink	1 920,00 €	1 629,00 €

Dostaňte sa na správnu cestu rýchlejšie vďaka výkonnému OCR pre rýchle vytváranie dielov a rutín.

2D výkres je možné skenovať pomocou technológie OCR, aby sa uľahčilo vytvorenie nového dielu, označenie výkresu a vyplnenie tolerancií.

Zväčšený obrázok pôvodného výkresu možno uložiť a použiť v reálnom čase s popiskami v 2D zobrazení.

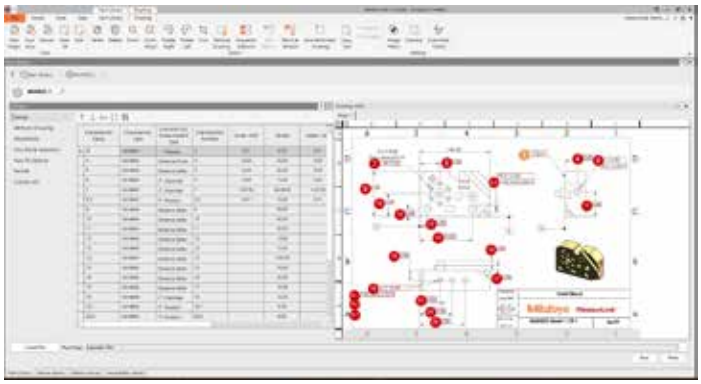

Rýchlejší

Lepší

Inteligentnejší

Vyššie uvedené ceny sú spoločnosťou Mitutoyo navrhované maloobchodné ceny bez DPH. Na výrobky v akcii nie je možné poskytnúť ďalšie zľavy.

Vytvárajte kontrolné plány, nastavujte tolerancie a jednoducho priraďujte nástroje. **Sústreďte sa na to, na čom najviac záleží.**

Strávte menej času nastavovaním inšpekcií s MeasurLink a viac sa sústreďte na proces a zlepšovanie štatistík. Používajte všetky svoje nástroje na jednej platforme.

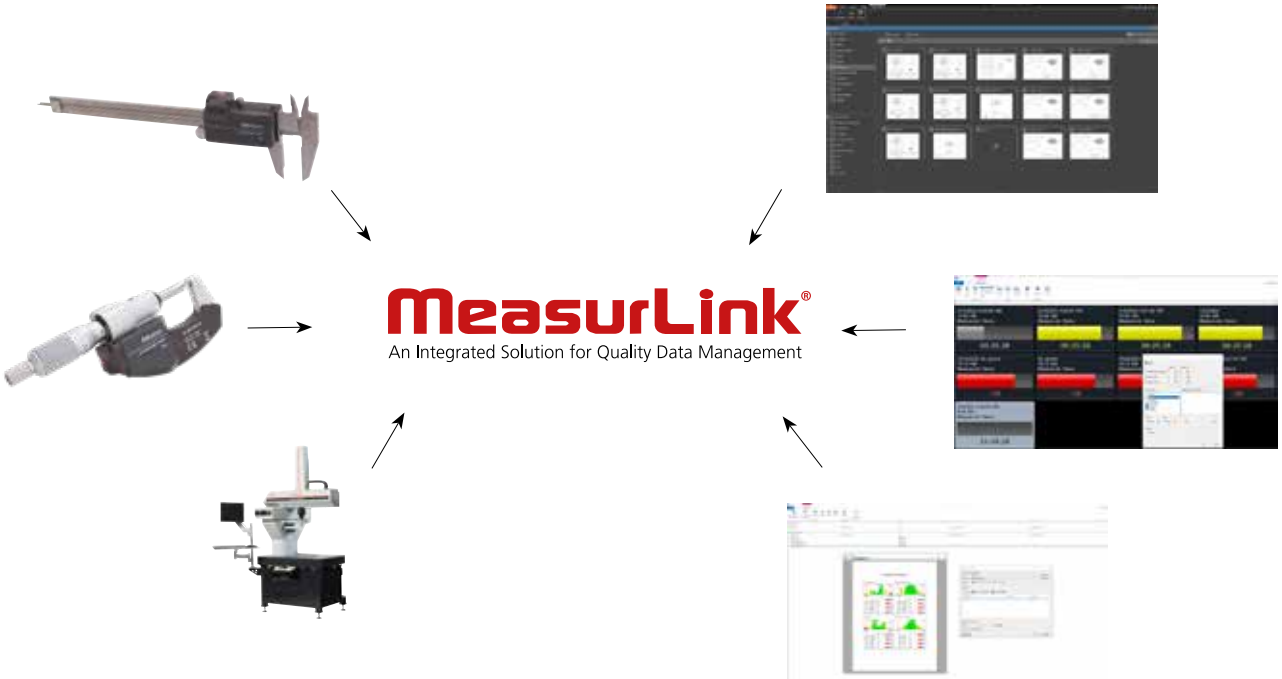

Pozrite si naše extra moduly

Zlepšite svoj pracovný tok pomocou MeasurLink:

- Centrum bezpečnosti
- Profesionálny 3D systém v reálnom čase
- Analyzátor procesov
- Analýza opakovateľnosti a reprodukovateľnosti meradla
- Správa meradiel
- Plánovač správ
- Centrum podpory
- Manažér procesov
- Real-Time Professional

Ručný tvrdomer HH-V400

Pre viac informácií

Okamžite testujte tvrdosť kdekolvek a kedykolvek

Na testovanie tvrdosti všetkých kovov vrátane veľkých konštrukcií.

DIGIMATIC U-WAVE MeasurLink An Integrated Solution for Quality Data Management

HH-V400 vyhodnocuje tvrdosť odrazom pre kovové materiály.
Tvrdosť sa určuje z pomeru rýchlosti odrazu kladivka po dopade k jeho rýchlosti nárazu.

- Prenosné zariadenie s ovládaním na jedno kliknutie.
- Automatická korekcia uhla.
- Široké spektrum použitia.

Obj.č.	Popis	Poznámky	Katalógová cena €	Akciová cena €
810-306	Sada mierok HH-V400 HLD	Leeb testovanie tvrdosti pre sériu HH-V400	3 500,00 €	2 869,00 €
11AAD240	Referenčný materiál 800 HLD	Ø 115 x 33 mm, 3,7 kg; Leeb testovanie tvrdosti, séria HH-V400	264,00 €	219,00 €

Úplne prepracované zobrazenie výpočtov

Jednoduchšie / Ľahšie / Zrozumiteľnejšie

Vyššie uvedené ceny sú spoločnosťou Mitutoyo navrhované maloobchodné ceny bez DPH. Na výrobky v akcii nie je možné poskytnúť ďalšie zľavy.

Farebná LCD obrazovka

- Podsvietené
- Funkcia úsporného režimu
- Automatické vypnutie

Operačné klávesy s ikonami

Ľahko pochopiteľné

- Zapnutie/vypnutie
- Zobrazenie ponuky na obrazovke
- Potvrdiť
- Späť (návrat na predchádzajúcu obrazovku)
- Výstup dát
- ◀▶▲▼ Zmeniť položky a hodnoty

SPC konektor

- Výstup dát

USB konektor

- Výstup dát, nabíjanie

Nabíjateľná batéria

- Nepretržitá prevádzka počas 8 hodín

- Dizajn obrazovky nezávislý od jazyka.
- Zobrazenie viacerých výsledkov, priemeru a štatistík.
- Prevod výsledkov testov na iné stupnice tvrdosti (napr. Rockwell, Vickers a Brinell).

Výstup dát a možnosti správy

Namerané hodnoty môžete poslať do Excelu, poznámkového bloku a podobne.

IT-020U

Na vytlačenie nameraných hodnôt.

DP-1VA Záznamník

Namerané hodnoty je možné bezdrôtovo prenášať a spracovávať v počítači.

U-WAVE-R
Jednotka ma príjem dát

U-WAVE-T
Jednotka na prenos dát

Tvrdomery

Sada HR-530

Súprava HR-320MS

Obj.č.	Popis	Katalógová cena €	Akciová cena €
HR-530-SET01	Sada HR-530	11 733,00 €	9 490,00 €
HR-320MS-SET01	Súprava HR-320MS	7 930,00 €	6 490,00 €

DIGIMATIC U-WAVE MeasurLink An Integrated Solution for Quality Data Management

Vyššie uvedené ceny sú spoločnosťou Mitutoyo navrhované maloobchodné ceny bez DPH. Na výrobky v akcii nie je možné poskytnúť ďalšie zľavy.

Sada HR-530

- Elektronická aplikácia a riadenie testovacej sily na báze silomeru.
- Sériový testovací režim s ovládaním nožným spínačom (voliteľný nožný spínač).
- Možnosť merať vnútorné otvory od ø 36 mm (štandardné vtláčacie teliesko) alebo ø 22 mm (voliteľné vtláčacie teliesko 63DIA007).
- Na tlač výsledkov použite náš mini procesor Digimatic (DP-1VA) a na pripojenie k počítaču môžete použiť vstupný nástroj (USB-ITN-D) na prenos, analýzu a ukladanie údajov.
- Ďalšie skúšobné metódy: Brinellov test, HBT, Rockwellov test plasticity. Potrebné príslušenstvo: vtláčacie telieska a merací mikroskop.

Súprava HR-320MS

- Ekonomický model pre skúšobné metódy Rockwell a povrchový Rockwell.
- LCD displej s funkciou prevodu.
- Grafický odchýlkomer navádzaného použitia predbežnej testovacej sily.
- Motorom riadené dodatočné pôsobenie testovacej sily.
- Predbežná testovacia sila sa vyberá pomocou prepínacieho ciferníka.
- Na základe vlastnej hmotnosti s manuálnou zmenou hmotnosti.

Pre viac informácií

Prenos dát (HR-530 a HR-320MS)

- Digimatic a sériové dátové rozhranie.
- Na tlač výsledkov použite náš Mini procesor Digimatic (DP-1VA). Na prenos, analýzu a ukladanie údajov môžete použiť vstupný nástroj (USB-ITN-D) na pripojenie k počítaču.

Všetky súpravy obsahujú:

Doplnky s kalibračnými certifikátmi DAkkS potvrdzujúcimi DIN EN ISO 6508 a ASTM E18.
Vyrobené v Nemecku.

Diamantové kužeľové vtlačovacie teliesko pre Rockwell test, štandardný typ

S kalibračným certifikátom DAkkS v súlade s ISO 6508-2 a ASTM E18 triedy B bez funkčného testu.
Číslo položky: 63DIA023

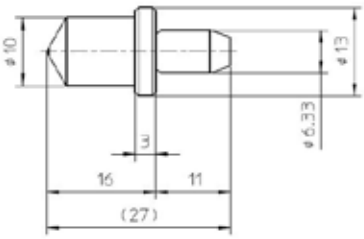

Referenčný materiál tvrdosti 60HRC Rockwell

S kalibračným certifikátom DAkkS v súlade s ISO 6508-3 a ASTM E18, 60 x 60 x 16 mm, oceľ, na povrchu laserovaná štandardná mriežka.
Číslo položky: 63ETB040DG

Mikroskopy TM

MANUÁLNY MERACÍ MIKROSKOP TM GENERÁCIA SÉRIE B

Meracie mikroskopy série TM ponúkajú vynikajúcu optickú kvalitu vďaka objektívom s veľkou pracovnou vzdialenosťou.

- Presnosť merania je jedna z najvyšších v triede.
- Plynule nastaviteľné LED obrysové a povrchové osvetlenie zaisťuje optimálne svetelné podmienky.
- Komfortné 30x-zväčšenie obrazu dodávané štandardne s 15x monokulárom a 2x šošovkou.

Pre viac informácií

Súprava obsahuje:

176-818-11	Mikroskop TM-505B so stolom XY: 50 × 50 mm
164-163	2 x digitálna mikrometrická hlavica 0 – 50 mm
63AAA001	LED kruhové svetlo s nastaviteľnou intenzitou svetla
02ZAA021	Napájací kábel typu CEE

Obj.č.	Popis	Katalógová cena €	Akciová cena €
TMSET01	Sada všetkých vyššie uvedených produktov	7 617,00 €	**5 990,00 €**

Súprava obsahuje:

176-819-11	Mikroskop TM-1005B so stolom XY: 100 × 50 mm
164-163	2 x digitálna mikrometrická hlavica 0 – 50 mm
63AAA001	LED kruhové svetlo s nastaviteľnou intenzitou svetla
611675-031	Koncová mierka 50 mm, trieda presnosti 1
02ZAA021	Napájací kábel typu CEE

Obj.č.	Popis	Katalógová cena €	Akciová cena €
TMSET02	Sada všetkých vyššie uvedených produktov	9 298,20 €	**7 390,00 €**

Vyššie uvedené ceny sú spoločnosťou Mitutoyo navrhované maloobchodné ceny bez DPH. Na výrobky v akcii nie je možné poskytnúť ďalšie zľavy.

Softvér M2, ďalšie informácie nájdete na strane 47.

Obj.č.	Popis	Katalógová cena €
63AAA455	Softvér a hardvér M2-2D pre TM	1 702,00 €

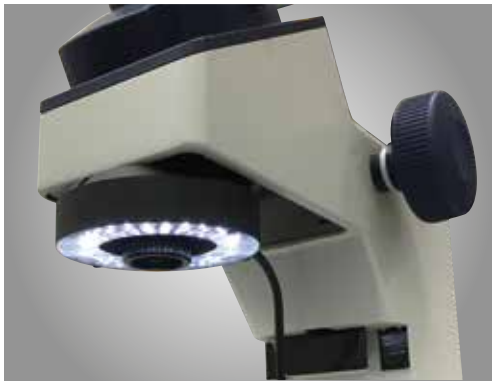

LED kruhové osvetlenie pre aplikácie vyžadujúce osvetlenie zo všetkých strán.

Nóniusová stupnica umiestnená mimo okulára umožňuje jednoduché meranie uhlov.

PJ-PLUS

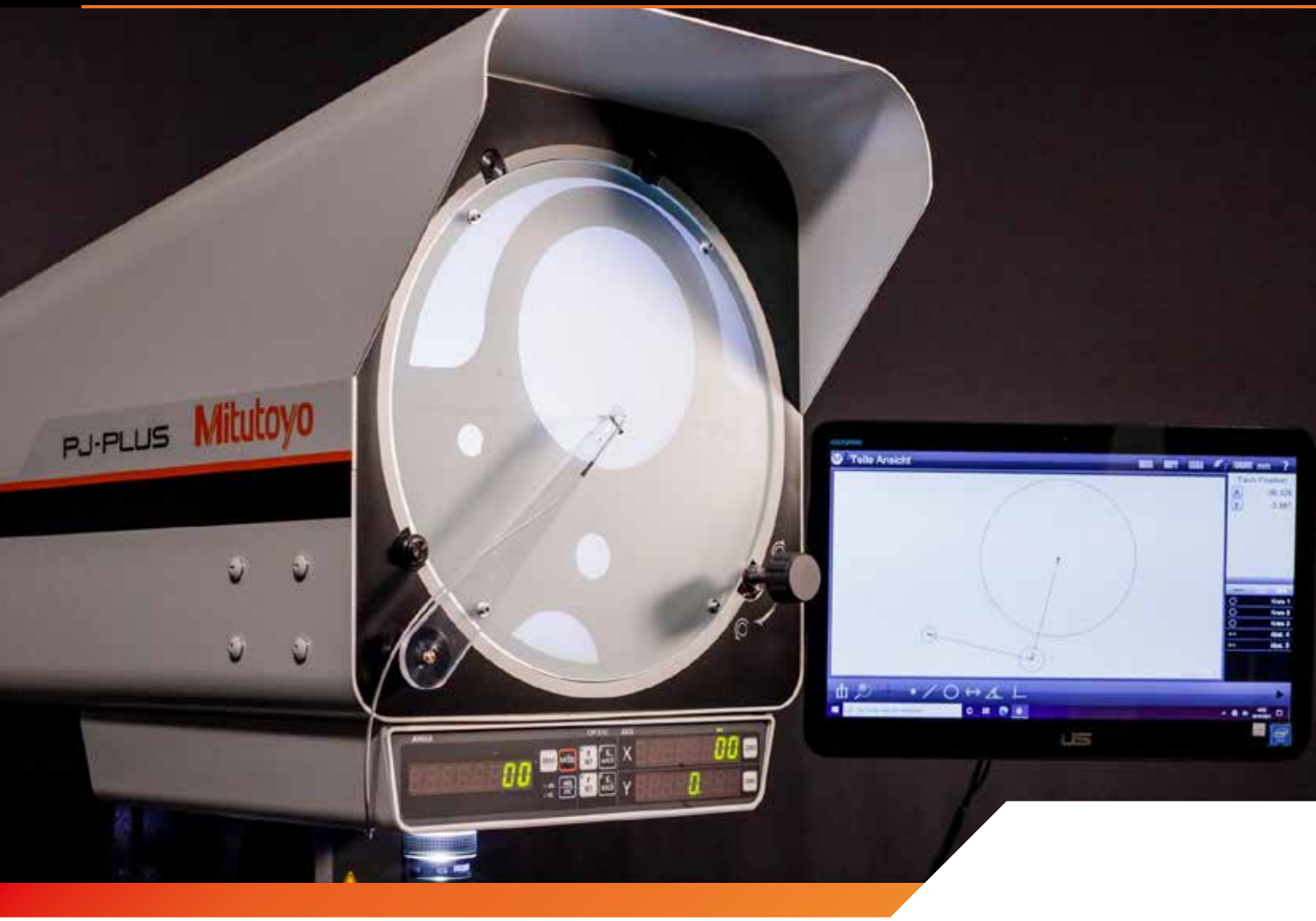

Merací projektor vertikálneho typu na meranie, kontrolu a pozorovanie obrobkov malých rozmerov

- Energeticky úsporné LED jednotky s dlhou životnosťou na osvetlenie kontúr a povrchov.
- Bezventilátorový chladiaci systém zabraňuje vnikaniu prachu do uchopenia zariadenia a zabezpečuje vyššiu odolnosť.
- Veľká 315 mm uhlomerná matnica poskytuje jasné a ostré obrazy.
- Vstavané digitálne počítadlá s veľkými displejmi pre uhol na obrazovke a osi x a y meracieho stolíka.
- Objektív s 10 – násobným zväčšením je dodávaný v rámci štandardnej výbavy.
- Merací stolík 100 × 100 mm alebo 200 × 100 mm.
- Voliteľné: Jednoducho použiteľný softvér na spracovanie údajov M2.

Vyššie uvedené ceny sú spoločnosťou Mitutoyo navrhované maloobchodné ceny bez DPH. Na výrobky v akcii nie je možné poskytnúť ďalšie zľavy.

Obj.č.	Názov	Popis	Katalógová cena €	Akciová cena €
302-801-10	PJ-P1010A	Profilprojektor, rozsah merania XY = 100 × 100 mm	11 980,00 €	9 799,00
302-802-10	PJ-P2010A	Profilprojektor, rozsah merania XY = 200 × 100 mm	14 940,00 €	12 249,00 €

Energeticky úsporný, aj pre náročné podmienky

PJ-Plus ponúka intuitívne ovládanie aj pre neskúsených používateľov a vďaka LED osvetleniu a systému chladenia bez ventilátora sa vyznačuje vynikajúcou odolnosťou a energetickou úspornosťou.

Poskytuje stabilné merania rozmerov a uhlov aj v náročných výrobných podmienkach.

Vyššie uvedené ceny sú spoločnosťou Mitutoyo navrhované maloobchodné ceny bez DPH. Na výrobky v akcii nie je možné poskytnúť ďalšie zľavy.

PV-5110

Invertovaný typ **meracieho projektora** s veľkou uhlomernou matnicou

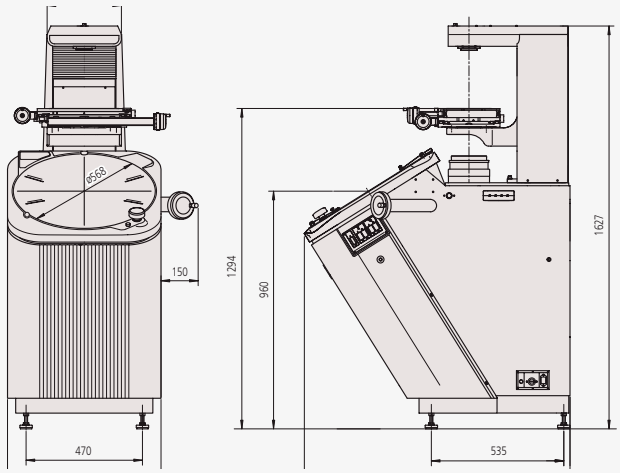

- Veľká 508 mm uhlomerná matnica s digitálnym počítadlom uhlov.
- Invertovaný optický systém znižuje potrebu opätovného zaostrovania pri výmene dielov.
- Merací stolík 200 x 100 mm s rýchloupínacími mechanizmami na oboch osiach, ovládanými jednou rukou.
- Vstavané digitálne počítadlo zobrazujúce uhol natočenia obrazovky uhlomera.
- Konštrukcia s montážou na podlahu (nie je potrebný ďalší stojan)
- Objektív s 10 – násobným zväčšením je dodávaný v rámci štandardnej výbavy.
- Voliteľný jednoducho použiteľný softvér na spracovanie údajov M2.

Obj.č.	Názov	Popis	Katalógová cena €	Akciová cena €
304-919-12	PV-5110	Vertikálny profilprojektor	21 290,00 €	17 399,00 €

Vyššie uvedené ceny sú spoločnosťou Mitutoyo navrhované maloobchodné ceny bez DPH. Na výrobky v akcii nie je možné poskytnúť ďalšie zľavy.

Softvér M2

Medzi podporované typy konštrukcií patria:

- Priemer
- Priesečníky
- Dotyčnica (dotyčnice)
- Doplnkové uhly
- Odsadené šikmé čiary
- Stredné, centrálne a koncové body
- Najkratšie a najdlhšie vzdialenosti
- Meracia kružnica (kružnice)
- Kolmé a rovnobežné čiary
- Kružnica zo stredov skrutiek

Pre viac informácií

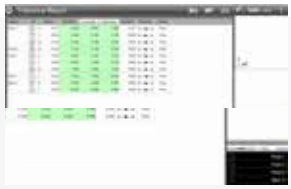

Intuitívny, ľahko použiteľný softvér

Dizajn používateľského rozhrania softvéru M2 zabezpečuje, že strávite viac času meraním a menej času čítaním manuálov. Kombináciou známeho používateľského rozhrania so súčasnými konvenciami dotykovej obrazovky možno softvér M2 rýchlo integrovať do vášho procesu a sprístupniť ho širokému spektru používateľov.

Grafické konštrukcie prvkov

Generujte populárne typy konštrukcií, ako sú vzdialenosti a dotyčnice, priamo z grafického zobrazenia súčiastky. Konštrukcie s viacerými podtypmi je možné rýchlo prepínať pomocou príkazu na zmenu typu prvku.

Navrhnuté na ovládanie softvéru pomocou viacdotykového rozhrania

Okrem konvenčného rozhrania myši umožňuje rozšírená logika viacdotykového ovládania všestranné posúvanie a približovanie zobrazenia aktívneho dielu. Zvýšte efektivitu konštrukcie funkcií, práce s údajmi funkcií a úloh tvorby reportov jednoduchým priblížením, posúvaním prstami alebo dvojitým kliknutím.

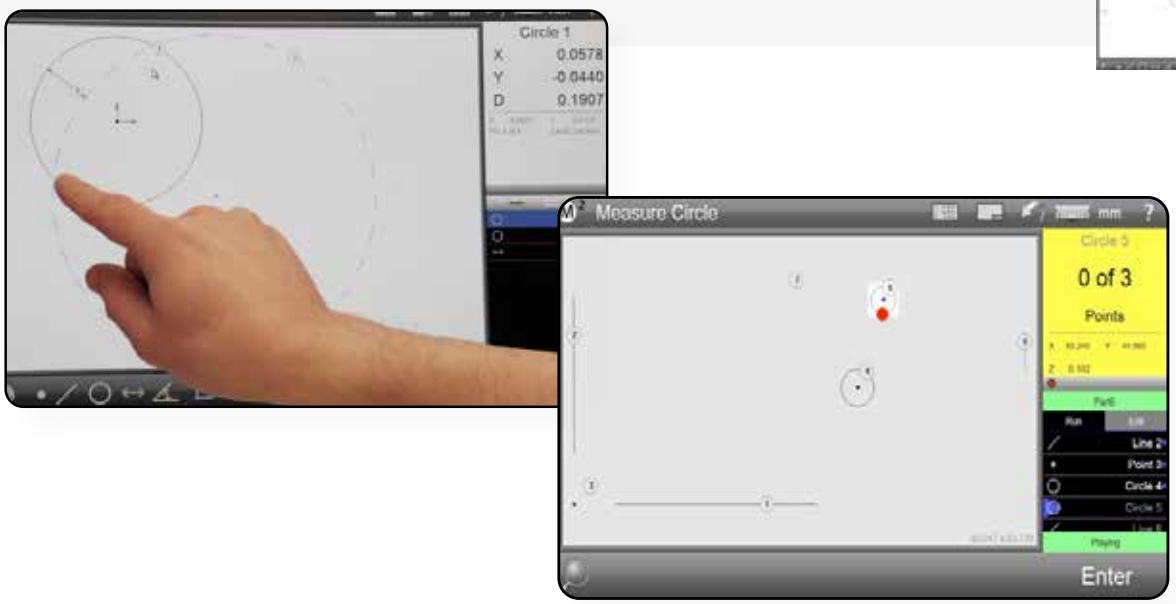

Obj.č.	Popis	Poznámky	Katalógová cena €
63AAA406	Softvér a hardvér na spracovanie údajov M2-2D pre PJ-Plus	Jednotka bez detekcie hrán vrátane montážnej sady pre PC	2 098,00 €
63AAA407	Softvér a hardvér na spracovanie údajov M2-2D pre PJ-Plus	Jednotka s detekciou hrán vrátane montážnej sady pre PC	3 595,00 €
63AAA462	Softvér a hardvér M2-2D pre PV-5110	Vrátane jednotky na detekciu hrán a držiaka na tablet	3 456,00 €
63AAA795	ASUS AiO PC pre systém M2	Intel Celeron N4500/8 GB/256 GB SSD/W11Pro/15,6" FHD dotyková obrazovka	890,00 €

PJ-H30

Vysokopresný optický merací projektor

Rovnako vybavené šikmým osvetlením povrchu s dobrou reprodukciou farieb ako štandardom

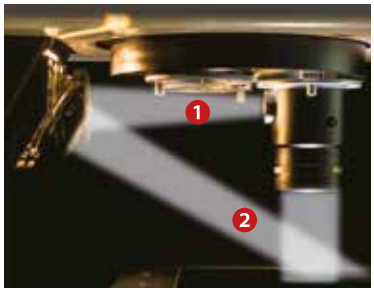

- Meracia plocha 200 × 100 mm a maximálne zaťaženie 10 kg.
- Otáčaním kondenzora šošovky a zmenou uhla polopriepustného zrkadla v objektíve môžete optimálne zobraziť aj slabo odrazivé povrchy.
- Zlepšená intenzita svetla premietaného objektu vďaka novému systému optického osvetlenia kontúr.
- Vysoká presnosť merania (nadštandard JIS).
- Meracia plocha s rýchlym nastavením jednou rukou na oboch osiach umožňuje plynulé prepínanie medzi rýchlym polohovaním a s jemným nastavovaním.
- Výstup RS-232C.

Obj.č.	Názov	Popis	Katalógová cena €	Akciová cena €
303-717-13	PJ-H30A2010B	Profilový projektor	25 050,00 €	20 499,00 €

Vyššie uvedené ceny sú spoločnosťou Mitutoyo navrhované maloobchodné ceny bez DPH. Na výrobky v akcii nie je možné poskytnúť ďalšie zľavy.

PH-3515 F

Horizontálny profilprojektor pre vysoké zaťaženie

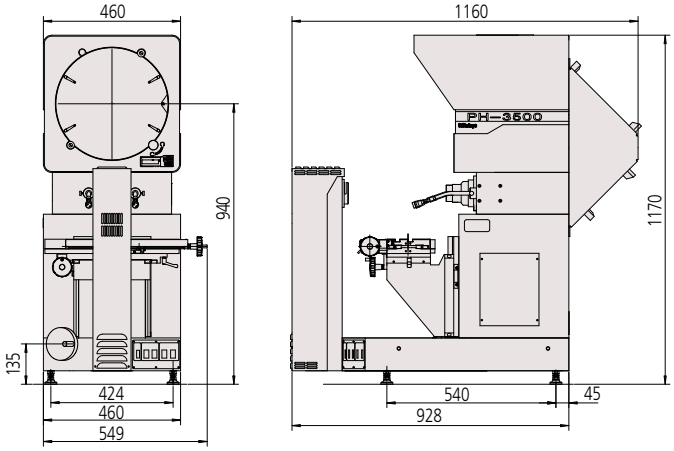

Zobrazovacia jednotka pre 2 lineárne pravítka KA-212

174-183D

- Meracia plocha s rozmermi 254 x 152 mm a maximálnym zaťažením 45 kg.
- Merajte väčšie a ťažšie obrobky vrátane ozubených hrebeňov a dierovacích nástrojov.
- 14″ otočná obrazovka s digitálnym zobrazením uhla.
- Konštrukcia s montážou na podlahu (nie je potrebný ďalší stojan).
- Objektív s 10 – násobným zväčšením je dodávaný v rámci štandardnej výbavy.
- Voliteľný jednoducho použiteľný softvér na spracovanie údajov M2.

Pre viac informácií

Obj.č.	Názov	Popis	Katalógová cena €	Akciová cena €
172-868-12	PH-3515F	merací projektor, XY = 254 x 152 mm	16 690,00 €	13 689,00 €

Obj.č.	Popis	Katalógová cena €	Akciová cena €
174-183D	Zobrazovacia jednotka pre 2 lineárne pravítka KA-212	683,00 €	559,00 €

KA-zobrazovacia jednotka so zobrazenými cenami aj pri sérii AT-715

Sada laserového skenovacieho mikrometra

Presné, rýchle a inteligentné meranie vonkajších priemerov pre in-line inšpekcie

Pre viac informácií

Ovládač s možnosťou reťazového zapojenia s priemyselnými rozhraniami

- Vysoko presné bezkontaktné meranie v linke pre priemyselné použitie.
- Dvojité použitie LSM-30 – A pre priemery až do 160 mm.
- Rozhrania pre najbežnejšie priemyselné sieťové protokoly.
- Stupeň ochrany krytia IP67.

IP67

Obj.č.	Popis	Konektory pre LG	Vstupný signál	Počet číslic	Rozlíšenie	Max. skenovania	Štandardné rozhranie	Katalógová cena €	Akciová cena €
LSMSET001	Balík LSM č. 1, metrické jednotky	Snímacia jednotka LSM-30 – A, LSM-CU-A riadiaca jednotka, sada kalibračných meradiel 1–30 mm a 3 m USB-C kábel	0,3-30 mm	±0,09 µm	0,01 µm	3200/s	USB-C	8 055,00 €	6 490,00 €
LSMSET004	Balík LSM č. 4, metrické jednotky	Snímacia jednotka LSM-02-A, LSM-CU-A riadiaca jednotka, sada kalibračných meradiel 0,1–2 mm a 3 m USB-C kábel	0,005-2 mm	0,01 µm	0,01 µm	3200/s	USB-C	7 662,00 €	6 190,00 €

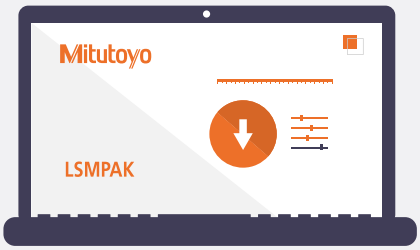

Stiahnuť LSMPAK

Jednoduché použitie a intuitívny konfiguračný softvér s pokynmi a funkciou sprievodcu.

Rozhodnutie typu OK/NOK
- Kalibrácia
- Polohovanie obrobku
- Monitorovanie v reálnom čase

Vyššie uvedené ceny sú spoločnosťou Mitutoyo navrhované maloobchodné ceny bez DPH. Na výrobky v akcii nie je možné poskytnúť ďalšie zľavy.

Napájanie

Pre samostatné použitie pridajte napájací zdroj 63AAA828

Možnosti rozhrania

Priemyselné jednotky rozhrania pre ovládacie jednotky LSM A

Obj.č.	Názov	Typ rozhrania	Porty na strane rozhrania	Katalógová cena €	Akciová cena €
02AGQ300	LSM-EI-A	Ethernet/IP	2x RJ-45	783,00 €	669,00 €
02AGQ370	LSM-EC-A	EtherCAT	2x RJ-45	783,00 €	669,00 €
02AGQ350	LSM-PN-A	PROFINET	2x RJ-45	783,00 €	669,00 €
02AGQ390	LSM-CC-A	CC-Link	2x RJ-45	783,00 €	669,00 €

Voliteľné diely napájacích zdrojov

Obj.č.	Popis	Katalógová cena €
63AAA828	Napájanie 24 V jednosmerný prúd	180,00 €
63AAA775	Konektor napájania	7,00 €

Série LG100 a LG200

pre in-line a automatizačné aplikácie

Spoločné vlastnosti LG

- Flexibilné nastavenie: možnosť pripojiť až 2 lineárne snímače na zobrazovaciu jednotku EJ, 8 zobrazovacích jednotiek na rozhranie.
- Podpora signálu: Pracuje s diferenciálnymi štvorcovými signálmi.
- Jednoduchá montáž: kompatibilné s DIN lištou, 3,0 m USB-C kábel súčasťou balenia.

Obj.č.	Popis	Rozsah merania (mm)	Rozlíšenie (µm)	Presnosť	Rozhranie	Katalógová cena €	Akciová cena €
542-186	Lineárny snímač LG200 – 110 10 mm	10	1	1,5+L/50 µm	RS-422	863,00 €	689,00 €
542-187	Lineárne meradlo LG200 – 0510 10 mm	10	0,5	1,5+L/50 µm	RS-422	863,00 €	649,00 €
542-188	Lineárne meradlo LG200 – 0110 10 mm	10	0,1	0,8+L/50 µm	RS-422	970,00 €	729,00 €
542-190	Lineárne meradlo LG100 – 110 10 mm	10	1	1,5+L/50 µm	RS-422	747,00 €	599,00 €
542-191	Lineárne meradlo LG100 – 0510 10 mm	10	0,5	1,5+L/50 µm	RS-422	747,00 €	559,00 €
542-192	Lineárny snímač LG100 – 0110 10 mm	10	0,1	0,8+L/50 µm	RS-422	796,00 €	599,00 €
542-193	Lineárny snímač LG100 – 125 25 mm	25	1	1,5+L/50 µm	RS-422	926,00 €	759,00 €
542-194	Lineárny snímač LG100 – 0525 25 mm	25	0,5	1,5+L/50 µm	RS-422	926,00 €	759,00 €
542-195	Lineárny snímač LG100 – 0125 25 mm	25	0,1	0,8+L/50 µm	RS-422	984,00 €	739,00 €
542-196	Lineárny snímač LG100 – 150 50 mm	50	1	1,5+L/50 µm	RS-422	1 109,00 €	899,00 €
542-197	Lineárnysnímač LG100 – 0550 50 mm	50	0,5	1,5+L/50 µm	RS-422	1 109,00 €	839,00 €

Obj.č.	Popis	Konektory pre LG	Vstupný signál	Počet číslic	Max. skenovania	Katalógová cena €	Akciová cena €
542-081	EJ zobrazovacia jednotka 102NE mm/palec	2	RS-422	8 a znamienko	5 MHz	649,00 €	529,00 €
542-080	EJ zobrazovacia jednotka 102N	2	RS-422	8 a znamienko	5 MHz	649,00 €	529,00 €

Softvér si môžete stiahnuť tu:

K dispozícii je bezplatný softvér

- Nástroj LG QuickSetup
- Konfiguračné súbory PLC

Požiadavky na napájanie

Pre samostatné použitie pridajte napájací zdroj 357651 12V jednosmerný prúd (nie je súčasťou balenia).

Vyššie uvedené ceny sú spoločnosťou Mitutoyo navrhované maloobchodné ceny bez DPH. Na výrobky v akcii nie je možné poskytnúť ďalšie zľavy.

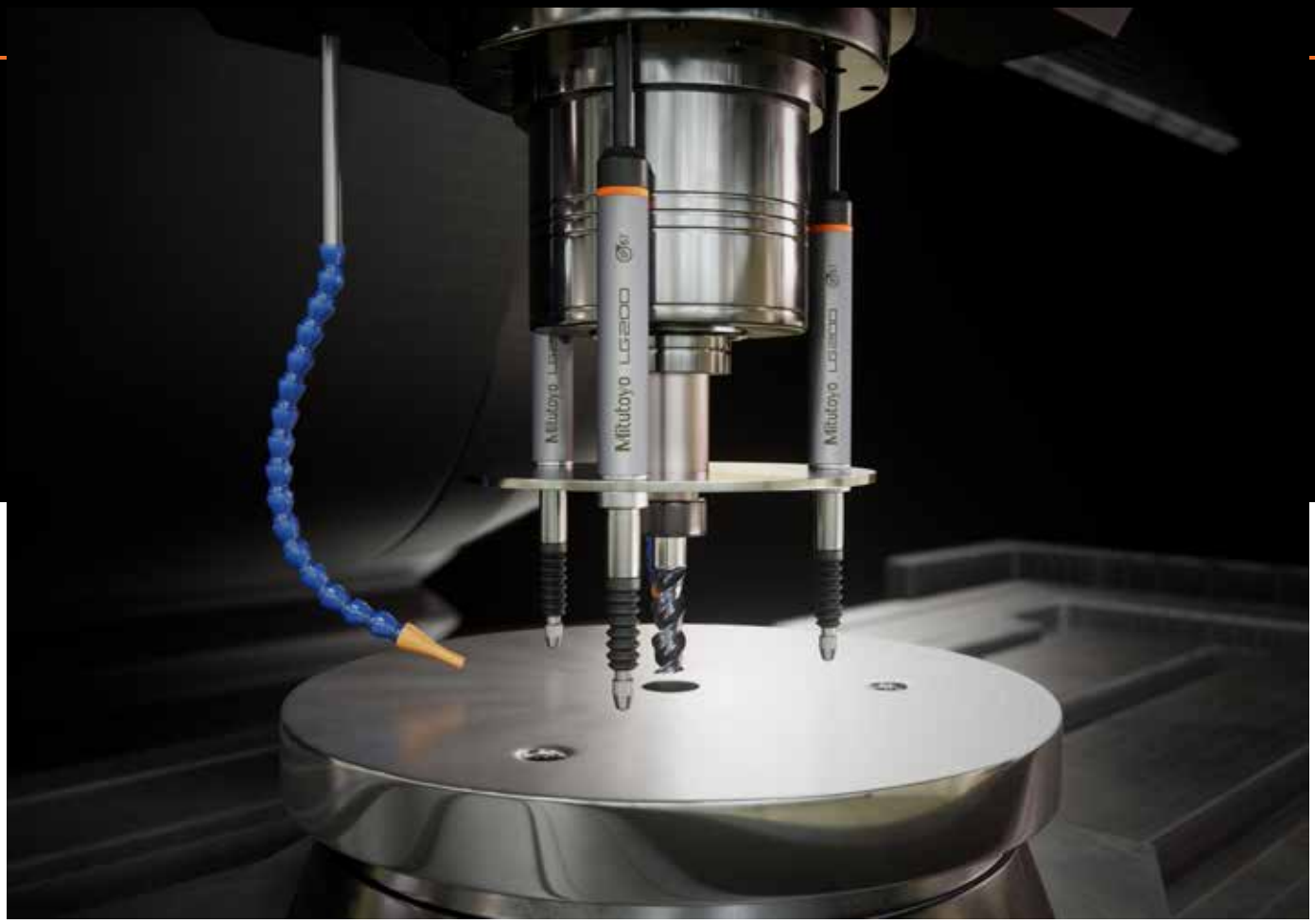

Obj.č.	Popis	Rozhranie	Max. počet číslic na I/F	Katalógová cena €	Akciová cena €
21HZA149	USB I/F jednotka pre čítač EJ	USB-C	8	485,00 €	399,00 €
21HZA186	CC-LINK I/F jednotka pre EJ čítač	CC-LINK, USB-C	8	1 058,00 €	769,00 €
21HZA187	PROFINET I/F jednotka pre EJ čítač	PROFINET, USB-C	8	1 073,00 €	879,00 €
21HZA188	Ethernet/IP I/F jednotka pre EJ čítač	Ethernet/IP, USB-C	8	1 136,00 €	939,00 €
21HZA264	EtherCAT I/F jednotka pre EJ čítač	EtherCAT, USB-C	8	1164,00 €	959,00 €

Vyššie uvedené ceny sú spoločnosťou Mitutoyo navrhované maloobchodné ceny bez DPH. Na výrobky v akcii nie je možné poskytnúť ďalšie zľavy.

Lineárny snímač

Obj.č.	Popis	Rozsah merania	Rozlíšenie	Presnosť	Rozhranie	Katalógová cena €	Akciová cena €
575-303	Lineárny snímač LGS-1012P Digimatic	12,7 mm	10 µm	15 µm	Digitálny výstup	232,00 €	199,00 €
575-313	Lineárny snímač LGS-1012P Digimatic	0,5 palca	0,0005 palca	0,0008 palca	Digitálny výstup	238,00 €	199,00 €

Obj.č.	Popis	Konektory pre LG	Vstupný signál	Počet číslic	Katalógová cena €	Akciová cena €
542-007D	Zobrazovacia jednotka EC-lineárneho snímača	1 LGS	Digimatic	6	405,00 €	299,00 €
542-007E	Zobrazovacia jednotka EC-lineárneho snímača	1 LGS	Digimatic	6	405,00 €	299,00 €
542-075D	Zobrazovacia jednotka lineárneho snímača EH-101P	1*	Posunutý signál so štvorcovou vlnou RS422	8	1 039,00 €	779,00 €
542-071D	Zobrazovacia jednotka lineárneho snímača EH-102P	2*	Posunutý signál so štvorcovou vlnou RS422	8	1 263,00 €	949,00 €
542-073D	Zobrazovacia jednotka lineárneho snímača EH-102Z	2*	Posunutý signál so štvorcovou vlnou RS422	8	1 444,00 €	1 090,00 €
542-072D	Zobrazovacia jednotka lineárneho snímača EH-102D	2 LGS	Digimatic	8	1 263,00 €	949,00 €
542-075E	Zobrazovacia jednotka lineárneho snímača EH-101P UK	1*	Posunutý signál so štvorcovou vlnou RS422	8	1 039,00 €	779,00 €
542-071E	Zobrazovacia jednotka lineárneho snímača EH-102P UK	2*	Posunutý signál so štvorcovou vlnou RS422	8	1 263,00 €	949,00 €
542-072E	Zobrazovacia jednotka lineárneho snímača EH-102Z UK	2*	Posunutý signál so štvorcovou vlnou RS422	8	1 444,00 €	1 080,00 €
542-072E	Zobrazovacia jednotka lineárneho snímača EH-102D UK	2 LGS	Digimatic	8	1 263,00 €	949,00 €

* na pripojenie LG100/200 je potrebný adaptér 21HZA195/21HZA196

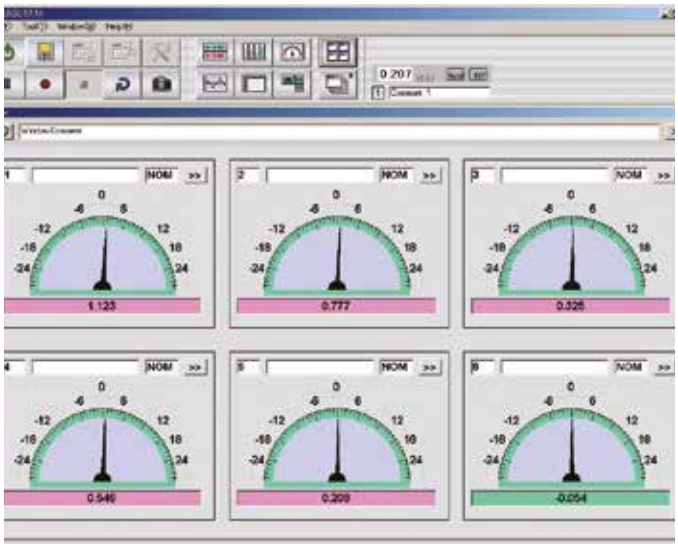

Vyššie uvedené ceny sú spoločnosťou Mitutoyo navrhované maloobchodné ceny bez DPH. Na výrobky v akcii nie je možné poskytnúť ďalšie zľavy.

Voliteľné diely napájacích zdrojov

Obj.č.	Popis	Katalógová cena €
357651	12V DC napájanie	92,00 €
02ZAA020	Napájací kábel AC typu CEE pre 12 V napájací zdroj	17,00 €
02ZAA030	Napájací kábel AC typu UK pre 12V napájací zdroj	17,00 €
63AAA901	Kábel USB-C 3,0 m	30,00 €
21HZA195	Konektor na spárovanie typov LG100/200 s typmi P-čítača	75,00 €
21HZA196	Konektor na spárovanie typov LG100/200 s typmi Z-čítača	87,40 €

Obj.č.	Popis	Katalógová cena €	Akciová cena €
28AAA506	SENSORPAK/E V3.0 na použitie s čítačmi EH a EC	919,00 €	**779,00 €**

Konfigurácia systému

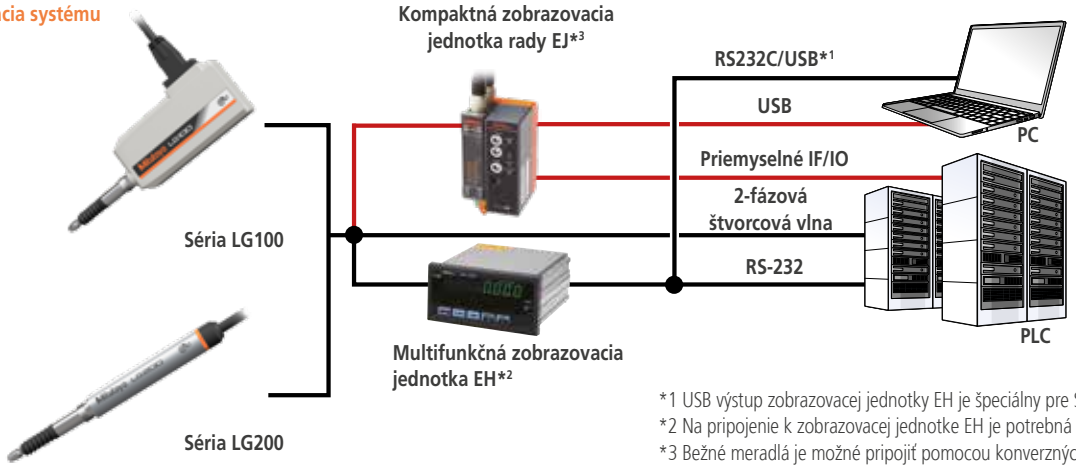

*1 USB výstup zobrazovacej jednotky EH je špeciálny pre SENSORPAK.
*2 Na pripojenie k zobrazovacej jednotke EH je potrebná konverzná zástrčka.
*3 Bežné meradlá je možné pripojiť pomocou konverzných káblov.
(Kontaktujte nás, ak potrebujete podrobnosti o pripojiteľných meradlách)

IP67	Stupeň úrovne ochrany pred vplyvom prostredia	Stupeň ochrany krytia IP67 ponúka plnú prachotesnosť a vodotesnosť (30 minút, hĺbka 1 m).

Lineárny snímač

Odolné voči vplyvom prostredia

LG100

IP67

Rozsah merania: 10 mm / 25 mm / 50 mm
Rozlíšenie: 1 µm / 0,5 µm / 0,1 µm

Štíhly typ

LG200*

Fáza-A/B

IP67

Rozsah merania: 10 mm
Rozlíšenie: 1 µm / 0,5 µm / 0,1 µm

*Funkcia detekcie referenčného bodu na počítadle je deaktivovaná

Konverzná zástrčka 21HZA196

Konverzná zástrčka 21HZA195

Výstup typu Digimatic

LGS

Digimatic

IP66

Rozsah merania: 12,7 mm
Rozlíšenie: 10 µm

Vyššie uvedené ceny sú spoločnosťou Mitutoyo navrhované maloobchodné ceny bez DPH. Na výrobky v akcii nie je možné poskytnúť ďalšie zľavy.

Typ s montážou na lištu DIN

EJ-102N

2-osový vstup, výpočty odčítania
Je možné pripojiť až 8 jednotiek

Montáž na panel

EH-102Z

2-osový vstup, výpočty odčítania
Multifunkčná

EH-101P (1 os)
EH-102P (2 osi)

Fáza-A/B

Multifunkčná

EH-102D

Digimatic

2-osový vstup, výpočty odčítania
Multifunkčná

Kompaktná zobrazovacia jednotka

EC-101D

Digimatic

1-osový vstup

Jednotka rozhrania

CC-Link
21HZA186

PROFINET
21HZA187

EtherNet/IP
21HZA188

EtherCAT
21HZA264

USB
21 HZA149

Nástroj na nastavenie zobrazovacej jednotky EJ

Nástroj LG QuickSetupTool
(dá sa bezplatne stiahnuť z webovej stránky spoločnosti Mitutoyo)

Softvér na zber nameraných údajov

SENSORPAK

Lineárne pravítka

Pre viac informácií

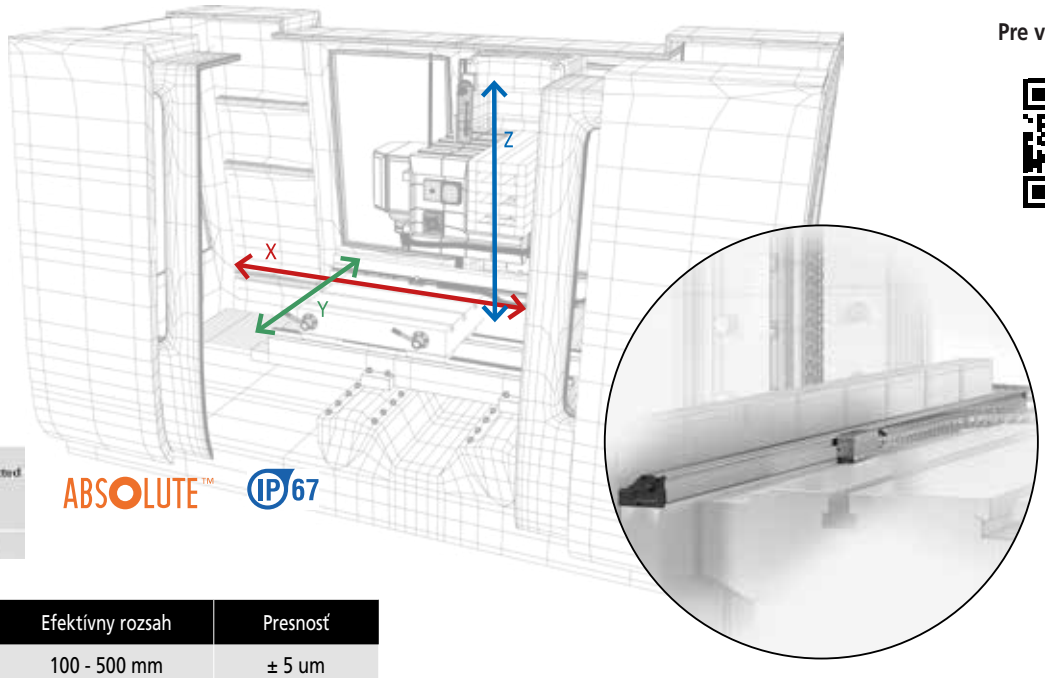

ABSOLUTE™ IP67

Max. rýchlosť posuvu	Efektívny rozsah	Presnosť
50 m/min	100 - 500 mm	± 5 um
	600 – 1 800 mm	± 7 µm
	2.000 – 3.000 mm	± 10 µm

Zobrazovacia jednotka pre 2 lineárne pravítka KA-212

174-183D

Zobrazovacia jednotka pre 3 lineárne pravítka KA-213

174-185D

- Môže sa použiť ako štandardné alebo sústruhové počítadlo.
- Dostupné v 2-osových a 3-osových modeloch.
- Voliteľný výstup RS-232 a USB na pripojenie k počítaču alebo tlačiarni.

Obj.č.	Popis	Katalógová cena €	Akciová cena €
174-183D	2-osá zobrazovacia jednotka KA-212	683,00 €	559,00 €
174-185D	3-osá zobrazovacia jednotka KA-213	822,00 €	669,00 €

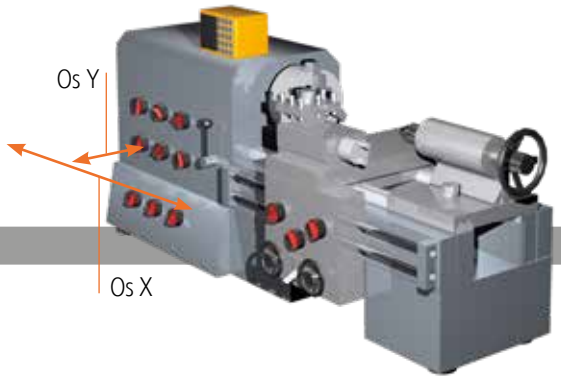

2-osá zobrazovacia jednotka KA-200 + dve pravítka

Vyššie uvedené ceny sú spoločnosťou Mitutoyo navrhované maloobchodné ceny bez DPH. Na výrobky v akcii nie je možné poskytnúť ďalšie zľavy.

Vylepšite svoj stroj pomocou vysoko odolných a presných lineárnych pravítok

- Lineárne pravítka s efektívnym rozsahom max. 3 000 mm na meracej stupnici.
- Technológia ABSOLUT – po zapnutí nie je potrebné nastavenie nulového bodu.
- Stupeň krytia IP67 – vďaka snímaniu na princípe elektromagnetickej indukcie (vysoká odolnosť proti prachu, vode a olejom).
- Vysoká presnosť (od ±5 µm do 10 µm), v závislosti na efektívnom rozsahu.
- Jednoduchá aplikácia pri niekoľkých typoch manuálnych obrábacích strojov, najmä sústruhov a frézok.

Obj.č.	Popis	Účinný rozsah (mm)	Celková dĺžka (mm)	Štandardná dĺžka kábla (m)	Katalógová cena €	Akciová cena €
539-801N	Lineárne pravítko AT715-100	100	278	3,5	423,00 €	339,00 €
539-802N	Lineárne pravítko AT715-150	150	328	3,5	423,00 €	339,00 €
539-803N	Lineárne pravítko AT715-200	200	378	3,5	423,00 €	339,00 €
539-804N	Lineárne pravítko AT715-250	250	428	3,5	423,00 €	339,00 €
539-805N	Lineárne pravítko AT715-300	300	488	3,5	426,00 €	339,00 €
539-806N	Lineárne pravítko AT715-350	350	538	3,5	429,00 €	339,00 €
539-807N	Lineárne pravítko AT715-400	400	588	3,5	432,00 €	339,00 €
539-808N	Lineárne pravítko AT715-450	450	638	3,5	435,00 €	349,00 €
539-809N	Lineárne pravítko AT715-500	500	698	3,5	451,00 €	349,00 €
539-811N	Lineárne pravítko AT715-600	600	798	3,5	454,00 €	349,00 €
539-813N	Lineárne pravítko AT715-700	700	898	3,5	460,00 €	359,00 €
539-814N	Lineárne pravítko AT715-750	750	938	3,5	464,00 €	359,00 €
539-815N	Lineárne pravítko AT715-800	800	998	3,5	474,00 €	379,00 €
539-816N	Lineárne pravítko AT715-900	900	1098	5	506,00 €	399,00 €
539-817N	Lineárne pravítko AT715-1000	1000	1198	5	535,00 €	409,00 €
539-818N	Lineárne pravítko AT715-1100	1100	1298	5	555,00 €	429,00 €
539-819N	Lineárne pravítko AT715-1200	1200	1398	5	573,00 €	439,00 €
539-820N	Lineárne pravítko AT715-1300	1300	1498	5	609,00 €	469,00 €
539-821N	Lineárne pravítko AT715-1400	1400	1598	5	638,00 €	489,00 €
539-822N	Lineárne pravítko AT715-1500	1500	1698	5	680,00 €	529,00 €
539-823N	Lineárne pravítko AT715-1600	1600	1798	5	728,00 €	539,00 €
539-824N	Lineárne pravítko AT715-1700	1700	1898	5	763,00 €	589,00 €
539-825N	Lineárne pravítko AT715-1800	1800	1998	5	805,00 €	619,00 €
539-860N	Lineárne pravítko AT715-2000	2000	2198	5	1300,00 €	929,00 €
539-861N	Lineárne pravítko AT715-2200	2200	2398	5	1400,00 €	999,00 €
539-862N	Lineárne pravítko AT715-2400	2400	2598	7	1600,00 €	1189,00 €
539-863N	Lineárne pravítko AT715-2500	2500	2698	7	1600,00 €	1189,00 €
539-864N	Lineárne pravítko AT715-2600	2600	2798	7	1700,00 €	1259,00 €
539-865N	Lineárne pravítko AT715-2800	2800	2998	7	1800,00 €	1 299,00 €
539-866N	Lineárne pravítko AT715-3000	3000	3198	7	2 000,00 €	1499,00 €

3-osá zobrazovacia jednotka KA-200+ tri pravítka

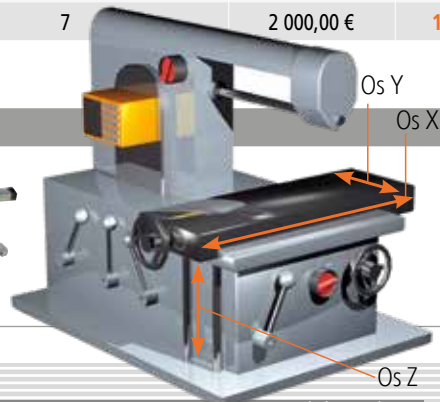

Vyššie uvedené ceny sú spoločnosťou Mitutoyo navrhované maloobchodné ceny bez DPH. Na výrobky v akcii nie je možné poskytnúť ďalšie zľavy.

Litematic - Meradlá s nízkou snímacou silou

Ideálne na meranie hrúbky alebo výšky obrobku, na ktorý môže pôsobiť malá meracia sila.

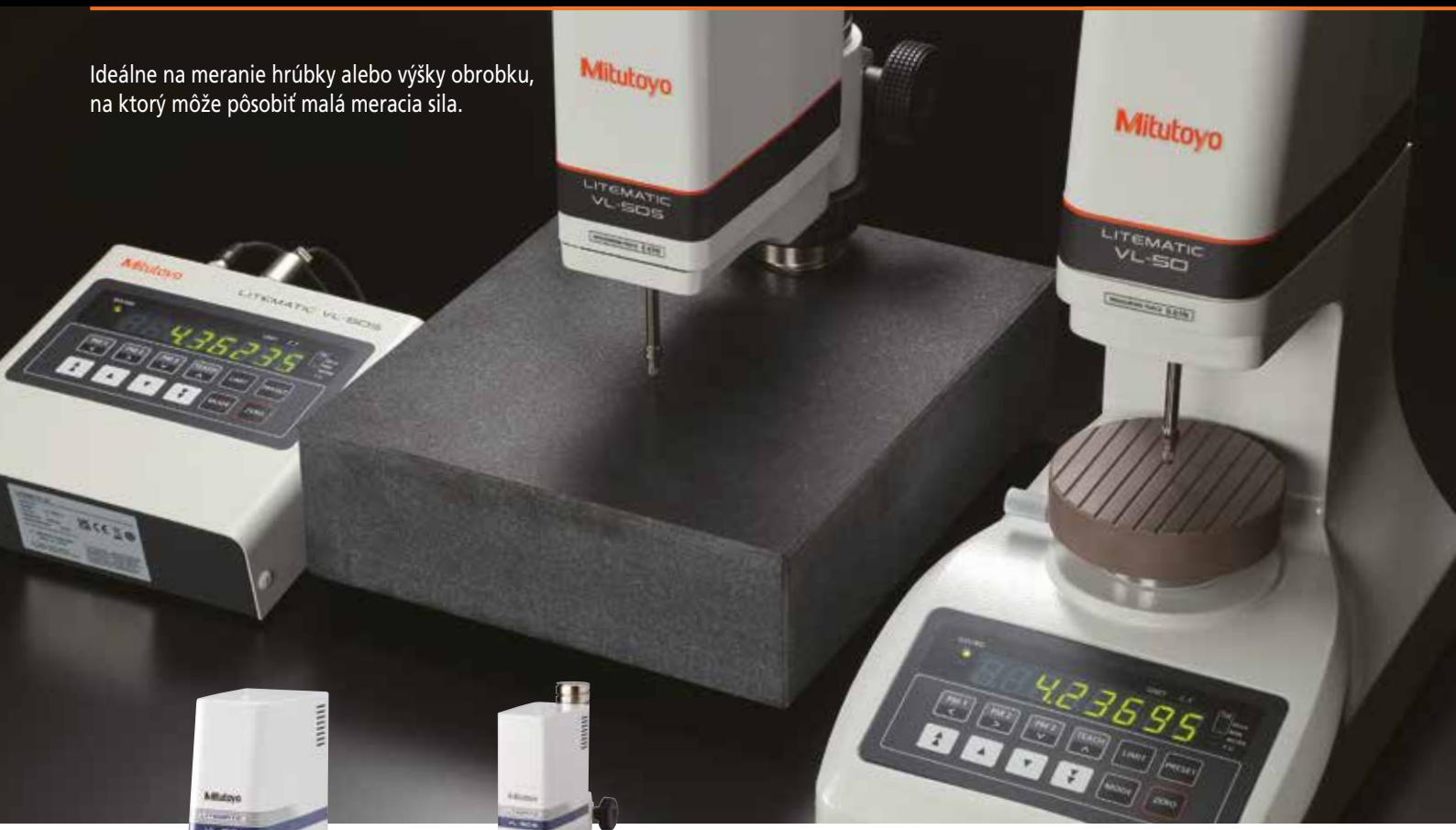

nový dizajn (obrázok vyššie)

starý dizajn

Kompaktný typ VL-50-B

Samostatný typ VL-50S-B

Obj.č.	Popis	Katalógová cena €	Akciová cena €
957460	Stojan pre samostatné typy Litematic	4 600,00 €	–
937179T	Nožný spínač	58,00 €	45,90 €

Obj.č.	Popis	Typ	Rozsah merania (mm)	Presnosť	Meracia sila (N)	Katalógová cena €	Akciová cena €
318-221-10D	Litematic VL-50 – B	kompaktný	50	0,5+L/100 µm	0,01	9 000,00 €	7 649,00 €
318-221D	VL-50B LITEMATIC – starý dizajn	kompaktný	50	0,5+L/100 µm	0,01	6 591,00 €	5 599,00 €
318-222-10D	Litematic VL-50 – 15-B	kompaktný	50	0,5+L/100 µm	0,15	9 100,00 €	7 729,00 €
318-222D	VL-50 – 15-B LITEMATIC – starý dizajn	kompaktný	50	0,5+L/100 µm	0,15	6 805,00 €	5 779,00 €
318-226-10D	Litematic VL-50S-B	samostatný*	50	0,5+L/100 µm	0,01	8 000,00 €	6 799,00 €
318-227-10D	Litematic VL-50S-15-B	samostatný*	50	0,5+L/100 µm	0,15	8 100,00 €	6 879,00 €
318-227D	VL-50S-15-B LITEMATIC – starý dizajn	samostatný*	50	0,5+L/100 µm	0,15	6 484,00 €	5.499,00

* Stojan (957460) sa predáva samostatne

Vyššie uvedené ceny sú spoločnosťou Mitutoyo navrhované maloobchodné ceny bez DPH. Na výrobky v akcii nie je možné poskytnúť ďalšie zľavy.

Quick-Check

Meracie stolice pre meranie hádzavosti

Keď sú potrebné rýchle rozhodnutia typu OK/NOK: Quick-Check je najrýchlejší spôsob kontroly radiálneho a čelného hádzania priamo na dielni. Je jednoduchý, flexibilný a pripravený na okamžité použitie. Séria meracích stolíc Quick-Check pozostáva z mixu štandardných dielov z radu multi-flexprofile, držiakov odchýlkomerov Mitutoyo a špecializovaných dielov. Vďaka tomu zostávajú ceny dostupné. Sortiment začína tromi dĺžkami, pričom každá dĺžka je dostupná vo dvoch variantoch.

Pre viac informácií

20° s jemným nastavovaním

Vlastnosti

- Okamžitá vizuálna spätná väzba.
- Manuálne otáčanie na zabezpečenie stabilného merania.
- Žiadne programovanie, žiadne čakanie.
- Nízke investičné náklady.
- Intuitívne ovládanie.
- Využite výhody modulárneho systému – začnite jednoducho a rozširujte ho podľa potreby.

Inovácia a rozšírenie

- Dvojkoľajnicové konverzné sady.
- Posuvné jednotky.
- Predĺženie výšky.

Rýchla a spoľahlivá inšpekcia

- Systémy Quick-Check umožňujú rýchle a spoľahlivé overenie hádzania.
- Meranie odchýlok priamo vo výrobe.

Zjednodušená obsluha

- Quick-Check navrhnutý pre jednoduché použitie nevyžaduje žiadne zložité programovanie ani vysoko kvalifikovaných operátorov na vykonávanie meracích úloh.

Modulárne a flexibilné konfigurácie

- Systém ponúka prispôsobiteľné modulárne zostavy vhodné pre rôzne obrobky, podporujúce malosériové aj rutinné kontroly.

Cenovo efektívna alternatíva

- Quick-Check poskytuje praktické a nákladovo efektívne riešenie, ktoré zabezpečuje okamžité výsledky merania a podporuje rýchle rozhodovanie.

Obj.č.	Popis	Katalógová cena €
K551399	Jednokoľajnicový strediaci stôl 360 mm	1 627,00 €
K551424	Dvojkoľajnicový strediaci stôl 360 mm	2 040,00 €
K551425	Jednokoľajnicový strediaci stôl 600 mm	2 320,00 €

Obj.č.	Popis	Katalógová cena €
K551426	Jednokoľajnicový strediaci stôl 1000 mm	2 730,00 €
K551429	Dvojkoľajnicový strediaci stôl 600 mm	2 810,00 €
K551430	Dvojkoľajnicový strediaci stôl 1000 mm	3 350,00 €

Jednokoľajnicové modely

- Konkurencieschopná počiatočná cena.
- Kompaktný a robustný.
- Určený pre výrobné prostredie a kontrolu kvality.

Modely s dvoma koľajnicami

- Voľné umiestnenie odchýlkomera.
- Podpora možnosti viacerých indikátorov.
- Rýchlejšie časy kontroly.

Odporúčame odchýlkomer

- 543-300 – 10 s funkciou podržania vrcholu

Upínacie prípravky pre SMS

Kompatibilné s akýmkoľvek systémom SMS

- Podpora pre systém PRS (Pallet Receiver System) na presné polohovanie.
- Výrazné zlepšenie procesu kontroly kvality.
- Rýchle prepolohovanie a nastavenie.
- Adaptér pre kalibračnú guľu M6-M8 je súčasťou balenia.

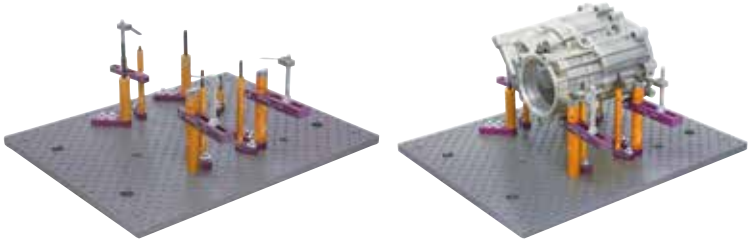

Obj.č.	ks	Základová doska	Katalógová cena €	Akciová cena €
K551048-10	60	250 x 250 mm	1 150,00 €	919,00 €
K551549-10	99	500 x 400 mm	2 130,00 €	1 709,00 €

eco-fix Kit S

Č. dielu K551048-10

- 60 – dielna modulárna upevňovacia súprava.
- Vrátane základovej dosky s rozmermi 250 x 250 mm.

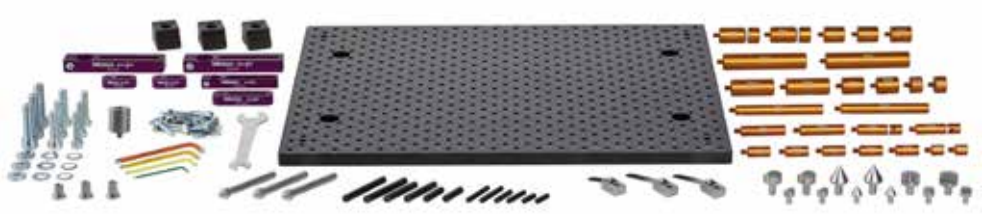

eco-fix sada L

Č. dielu K551549-10

- 99-dielna modulárna upevňovacia súprava.
- Vrátane základovej dosky s rozmermi 500 x 400 mm.

Sada dotykov pre SMS M2 Addition

Obj.č.	ks	Závit	Katalógová cena €	Akciová cena €
K651382	17	M2	418,00 €	309,00 €

Obj.č.	Popis	Materiál hrotu dotyku	Závit	Počet	ø S mm	L mm
Rozsah dodávky						
K651382	**Sada dotykov M2 Addition**					
K651022	Telo dotyku - nerez	rubín	M2	2	4	20
K651021	Telo dotyku - nerez	rubín	M2	1	3	20
K651019	Telo dotyku - nerez	rubín	M2	3	2	20
K651012	Telo dotyku - nerez	rubín	M2	5	1	10
K651058	5-smerný držiak dotykov		M2	1		7,5
K651040	Predĺženie nerezové		M2	1		30
K651039	Predĺženie nerezové		M2	1		20
K651038	Predĺženie nerezové		M2	2		10
K651223	Upínací kolík ø 1,2 mm			1		
Celkový počet				17		

Vyššie uvedené ceny sú spoločnosťou Mitutoyo navrhované maloobchodné ceny bez DPH. Na výrobky v akcii nie je možné poskytnúť ďalšie zľavy.

Upínacie prípravky pre kamerové meracie systémy

Kompatibilné s akýmkoľvek Optickým systémom

- Flexibilný a opakovateľný spôsob umiestnenia.
- Počas merania lokalizujte a upevnite obrobky.
- Výrazné zlepšenie procesu kontroly kvality.
- Rýchle prepolohovanie a nastavenie.

Obj.č.	ks	Základová doska	Katalógová cena €	Akciová cena €
K551057	26	200 x 200 mm	1 343,30 €	1 119,00 €
K551058	23	250 x 200 mm	1 576,00 €	1 309,00 €

opti-fix základná sada L

Č. dielu K551057

- 26-dielna modulárna upevňovacia súprava.
- Pre optické systémy, profilprojektory a mikroskopy.
- Upevňovanie dielov na sklo prístroja.

súprava opti-fix S pre rotačné diely

Č. dielu K551058

- 23-dielna modulárna upevňovacia súprava.
- Pre optické systémy, profilprojektory a mikroskopy.
- Upevňovanie rotačne symetrických častí.

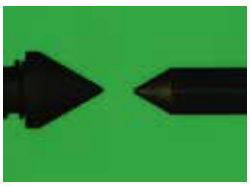

Obj.č.	ks	Závit	Katalógová cena €	Akciová cena €
K651381	21	M3	1 020,00 €	759,00 €

Sada dotykov pre SMS M3 Basic

Obj.č.	Popis	Materiál hrotu dotyku	Závit	Počet	ø S mm	L mm
Rozsah dodávky						
K651381	**Sada dotykov M3 Basic**					
K651146	Telo dotyku - nerez	rubín	M3	1	1	21
K651147	Telo dotyku - nerez	rubín	M3	5	2	21
K651148	Telo dotyku - nerez	rubín	M3	1	3	21
K651151	Telo dotyku - nerez	rubín	M3	3	4	31
K651152	Telo dotyku - nerez	rubín	M3	1	5	31
K651172	Diskový dotyk	kalená oceľ	M3	1	12,7	31
K651174	Diskový dotyk	kalená oceľ	M3	1	63,5	4
K651169	Držiak dotyku 5-smerný, otočný		M3	1		13
K651180	Kĺbový spoj, nerezový		M3	1		11,5
K651170	Adaptér z nerezu		M3-M2	1		5
K651157	Predĺženie nerezové		M3	1		20
K651159	Predĺženie nerezové		M3	1		55
K651223	Upínací kolík ø 1,2 mm			2		
K650135	Imbus 0,9 mm			1		
Celkový počet				21		

Drsnomery

Surftest SJ-310

- Veľký 14,5 cm [5,7"] farebný LCD displej pre vysokú viditeľnosť.
- Systém klznej pätky s funkciou dotykovej obrazovky a zabudovanou tlačiarňou.
- Jednoduchá a intuitívna navigácia v menu.
- Hrot dotyku: polomer 2 µm; uhol 60°, polomer pätky merania 40 mm.

Obj.č.	Popis	Pojazd	Dotyk pre prítlačnú silu	Polomer hrotu dotyku	Uhol hrotu dotyku	Rozsah Z1	Katalógová cena €	Akciová cena €
178-570-21	Surftest SJ-310 [mm]	17,5 mm	0,75 mN	2 µm	60°	360 µm	4 950,00 €	3 999,00 €

Surftest SJ-500

- Veľký 19 cm [7,5"] farebný TFT LCD displej s funkciou dotykovej obrazovky.
- Detektorová jednotka bez klznej pätky umožňuje posunutie dotyku o 90°, čo je ideálne na meranie kľukového hriadeľa a merania v úzkych priestoroch.
- Priamosť posuvu 0,2 µm / 50 mm.
- Hrot snímacieho dotyku: Polomer 2 µm; uhol 60°.

PLATÍ DO VYPREDANIA ZÁSOB

Obj.č.	Popis	Pojazd	Dotyk pre prítlačnú silu	Polomer hrotu dotyku	Uhol hrotu dotyku	Rozsah Z1	Katalógová cena €	Akciová cena €
178-532-01D	Surftest SJ-500 [mm]	50 mm	0,75 mN	2 µm	60°	800 µm	13 960,00 €	9 490,00 €

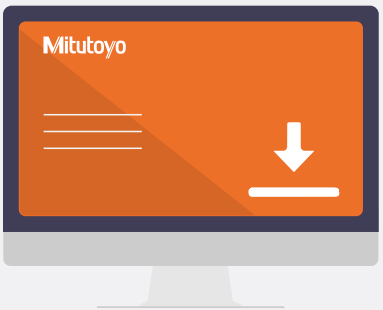

Bezplatné stiahnutie softvéru a aplikácií

Možnosti diaľkového ovládania a využitia výsledkov meraní je možné rozšíriť prostredníctvom:

- USB komunikačný nástroj
- Komunikačný nástroj pre SJ
- Aplikácia pre SJ-220

Vyššie uvedené ceny sú spoločnosťou Mitutoyo navrhované maloobchodné ceny bez DPH. Na výrobky v akcii nie je možné poskytnúť ďalšie zľavy.

Surftest SJ-220

- Jednoduché použitie: 2,8" farebný LCD s dotykovou obrazovkou, podobný navigácii pre smartfóny.
- Intuitívne ovládanie: Jednoduchý dizajn ponuky.
- Viacjazyčný: Podporuje 25 jazykov.
- Hrot snímacieho dotyku: Polomer 2 µm; uhol 60°.
- Podpora ISO 21920.

Systém kĺzavej pätky

Obj.č.	Popis	Pojazd	Dotyk pre prítlačnú silu	Polomer hrotu dotyku	Uhol hrotu dotyku	Rozsah Z1	Katalógová cena €	Akciová cena €
178-741-11	Surftest SJ-220 [mm]	17,5 mm	0,75 mN	2 µm	60°	360 µm	2 940,00 €	2 390,00 €
178-743-11	Surftest SJ-220R [mm]	17,5 mm	0,75 mN	2 µm	60°	360 µm	3 510,00 €	2 890,00 €
178-745-11	Surftest SJ-220S [mm]	5,6 mm	0,75 mN	2 µm	60°	360 µm	4 850,00 €	3 990,00 €

Cena sady

Obj.č.	Popis	Katalógová cena €	Akciová cena €
SJSET01	Vrátane žulového stojanu a adaptéra pre magnetický stojan D=8 mm	1 178,00 €	999,00 €

E-learning

- Kalibrácia: krok za krokom
- Vykonávanie meraní: podrobné pokyny
- Teória a meranie (ISO 21920 a ISO 4287)
- Ako interpretovať údaje merania a tolerancie

a mnoho ďalších zaujímavých tém týkajúcich sa SJ-220, vysvetlených krok za krokom

Ultimátny balík kamerových systémov

Nová akcia

Zrýchlite svoje 2D merania a ušetrite až 23 %!

Zažite rýchlejšie, jednoduchšie a efektívnejšie bezkontaktné meranie s optickým meracím systémom Mitutoyo Quick Image a softvérom M3. Kombináciou intuitívneho ovládania, výkonných meracích nástrojov a automatizovaného rozpoznávania súčiastok pomáha Quick Image zefektívniť procesy kontroly, pričom si zachováva vysokú presnosť. Softvér M3 ďalej zvyšuje produktivitu vďaka pokročilým funkciám programovania, vytvárania prehľadov a analýzy. Zistite, ako táto výkonná kombinácia môže transformovať váš pracovný postup pri 2D meraní.

Mimoriadna akcia platí do 31. decembra 2026

QI-A4020D
Manuálny merací stôl XY

QI-C2017D
Motorizovaný merací stôl XY

Objavte mimoriadnu akciu:

Produkt priameho predaja spoločnosťou Mitutoyo. Ďalšie informácie vám poskytne najbližšia pobočka spoločnosti Mitutoyo.

Vyššie uvedené ceny sú spoločnosťou Mitutoyo navrhované maloobchodné ceny bez DPH. Na výrobky v akcii nie je možné poskytnúť ďalšie zľavy.

Akcia na kruhomery Roundtest

Nová akcia

Mimoriadna akcia platí do 31. decembra 2026

Získajte maximum zo svojho systému na meranie kruhovitosti

Objavte sériu Mitutoyo Roundtest – komplexný rad vysokopresných riešení na meranie kruhovitosti, valcovitosti a tvaru. Systémy Roundtest, určené pre aplikácie od dielne až po laboratórium, kombinujú vynikajúcu presnosť s intuitívnym ovládaním a výkonnými analytickými možnosťami. Len na obmedzený čas: vybrané modely zahŕňajú **až 3 bezplatné upevňovacie zariadenia***, ktoré vám pomôžu dosiahnuť efektívne a spoľahlivé nastavenie obrobku už od prvého dňa.

* Počet priložených upevňovacích zariadení závisí od zvoleného modelu Roundtest.

Odomknite celú ponuku:

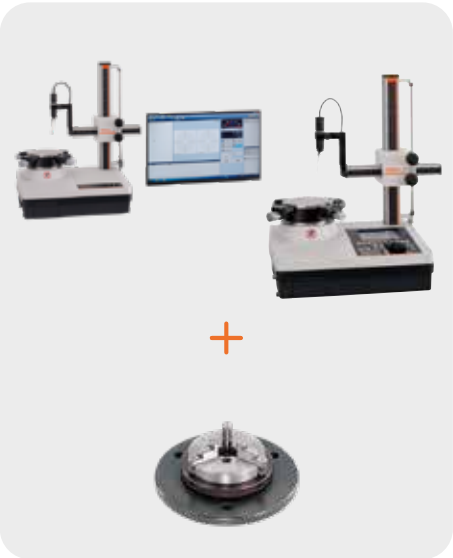

Produkt priameho predaja spoločnosťou Mitutoyo. Ďalšie informácie vám poskytne najbližšia pobočka spoločnosti Mitutoyo.

SPILÁR

Ing. Peter ŠPILÁR - iSP
Starozagorská 9
SK-040 23 Košice

Mobil: +421 (0) 903 633 848
E-mail: spilar@spilar.sk
WEB: www.spilar.sk

© MITUTOYO/SK 09/26 PRSK 1278

Akcia platí od 1. októbra 2026 do 31. decembra 2026. Vyhradzujeme si právo na technické zmeny a vývoj, uvedené ceny sú platné len pre firemných zákazníkov;
Všetky ceny sú v eurách bez DPH - ďalšie informácie je možné získať na www.mitutoyo.eu/sk
Doručenie a ceny výrobkov ponúkaných v tomto dokumente sú platné do vypredania zásob. Technické zmeny, chyby a tlačové chyby sú vyhradené.

Súradnicové meracie stroje

Kamerové meracie systémy

Prístroje na meranie tvaru

Optické meracie prístroje

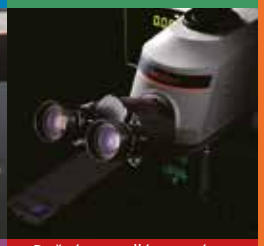

Snímacie systémy

Skúšobné prístroje a seizmometre

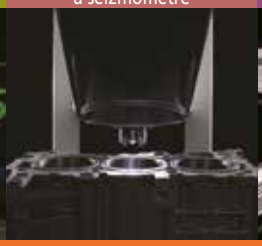

Digitálne pravítka a DRO systémy

Ručné meradlá a systémy prenosu dát

Akékoľvek sú Vaše výzvy, spoločnosť Mitutoyo vás podporuje, od začiatku až do konca.

Spoločnosť Mitutoyo je nielen výrobcom špičkových meracích produktov, ale aj výrobcom, ktorý ponúka kvalifikovanú podporu po celú dobu životnosti zariadenia, podopretú komplexnými službami, ktoré zaistia, aby vaši zamestnanci mohli čo najlepšie využiť túto investíciu.

Popri základnej kalibrácii a opravách spoločnosť Mitutoyo ponúka produkty a školenia v metrológii, rovnako ako IT podporu pre sofistikovaný softvér používaný v modernej meracej technike. Môžeme tiež navrhnúť, postaviť, testovať a dodávať meracie riešenia na mieru, a dokonca ak sú považované za nákladovo efektívne, prijať Vaše kritické výzvy merania v rámci spoločnosti na základe ďalších zmlúv.

Ďalšiu literatúru k produktu a náš katalóg výrobkov nájdete tu.

www.mitutoyo.eu/sk

Poznámka: Ilustrácie výrobkov sú nezáväzné. Popis výrobkov, najmä akékoľvek technické špecifikácie, sú záväzné iba vtedy, ak je to výslovne dohodnuté.

MITUTOYO, ABSOLUTE, DIGIMATIC, OPTOEYE a U-WAVE sú buď registrované ochranné známky alebo ochranné známky spoločnosti Mitutoyo Corp. v Japonsku a/alebo v iných krajinách/oblastiach. Opti-fix je registrovaná ochranná známka spoločnosti KOMEG Industrielle Meßtechnik GmbH. Excel, Microsoft a Windows sú registrované ochranné známky alebo ochranné známky spoločnosti Microsoft Corporation v Spojených štátoch a/alebo iných krajinách. Thiokol je registrovaná ochranná známka spoločnosti TORAY FINE CHEMICALS Co., Ltd. TÜV je registrovaná ochranná známka (okrem iných vlastníkov) TÜV Rheinland AG. YouTube je ochranná známka spoločnosti Google Inc. Ostatné značky produktu, spoločnosti a obchodné značky tu uvedené sú len na účely identifikácie a môžu byť ochrannými známkami príslušných vlastníkov.

Mitutoyo

Mitutoyo Česko s.r.o., organizačná zložka

Šoltésovej 346/1
017 01 Považská Bystrica
Tel.: +421 948 595 590
info@mitutoyo.sk
www.mitutoyo.eu/sk